EN
DE
FR
NL
ES
PT
GR
TR
IT
NO
SV
DA

Silk'n®

LED FACE MASK 100

ND-FM02

EN USER MANUAL

DE BENUTZERHANDBUCH

FR MODE D'EMPLOI

NL GEBRUIKSAANWIJZING

ES MANUAL DE USUARIO

PT MANUAL DO UTILIZADOR

GR ΟΔΗΓΙΕΣ ΧΡΗΣΗΣ

TR KULLANIM KILAVUZU

IT MANUALE D'USO

NO BRUKERHÅNDBOK

SV ANVÄNDARMANUAL

DA BRUGERVEJLEDNING

EN
DE
FR
NL
ES
PT
GR
TR
IT
NO
SV
DA

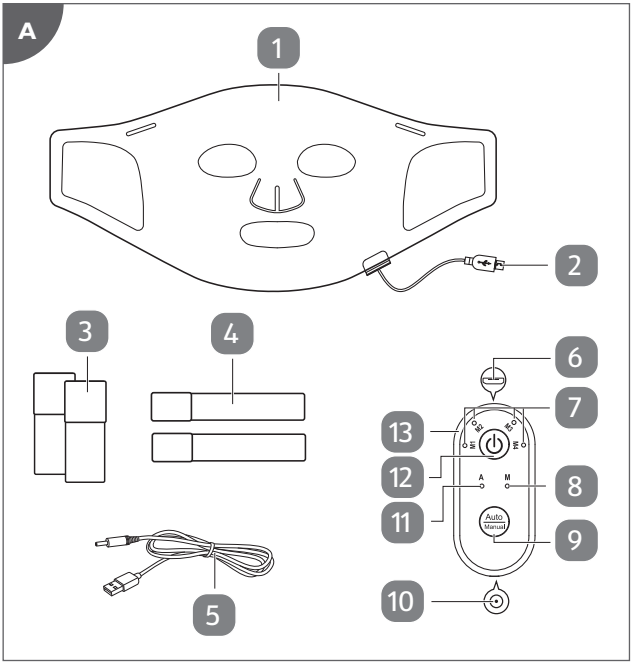

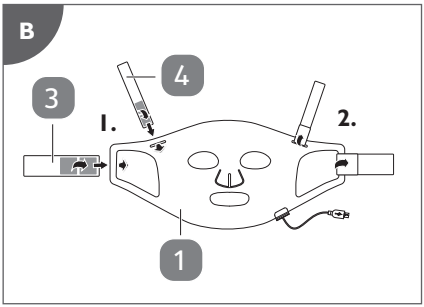

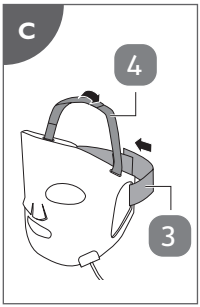

Copyright 2026 © Silkn Beauty Ltd. All rights reserved.

Legal notice

Invention Works B.V. reserves the right to make changes to its products or specifications to improve performance, reliability, or manufacturability. Information furnished by Invention Works B.V. is believed to be accurate and reliable at the time of publication. However, Invention Works B.V. assumes no responsibility for its use. No license is granted by its implication or otherwise under any patent or patent rights of Invention Works B.V.

No part of this document may be reproduced or transmitted in any form or by any means, electronic or mechanical, for any purpose, without the express written permission of Invention Works B.V. Data is subject to change without notification.

Silkn Beauty Ltd. has patents and pending patent applications, trademarks, copyrights, or other intellectual property rights covering subject matter in this document. The furnishing of this document does not give you any license to these patents, trademarks, copyrights, or other intellectual property rights except as expressly provided in any written agreement from Silkn Beauty Ltd. Specifications are subject to change without notice.

Silk'n and the Silk'n logo are registered trademarks of Silkn Beauty Ltd.

Invention Works B.V.
Galileïstraat 17, 3029 AL Rotterdam, The Netherlands
www.silkn.eu – info@silkn.eu

Table of contents

EN

1 Package contents/device parts 5

2 General information 5

2.1 Reading and storing the user manual 5

2.2 Explanation of symbols 5

3 Safety 6

3.1 Proper use 6

3.2 Safety instructions 6

4 Checking the product and package contents 10

5 Charging 10

6 Assembly 11

7 Operation 11

7.1 Carrying out the session 11

7.2 Manual mode 12

7.3 Auto mode 13

8 Regimen 13

9 Cleaning 14

10 Storage 14

11 Troubleshooting 14

12 Technical data 15

12.1 General 15

13 Disposal 15

13.1 Disposing of the packaging 15

13.2 Disposing of the product 15

14 Warranty 16

15 Customer service 16

1 Package contents/device parts

1. Face mask
2. Plug
3. Large elastic strap, 2×
4. Small elastic strap, 2×
5. USB charging cable
6. Connector
7. Program indicator light, 4×
8. Manual mode indicator light
9. Mode button
10. Charging port
11. Auto mode indicator light
12. Operation button (⏻)
13. Remote control

2 General information

2.1 Reading and storing the user manual

This user manual accompanies this LED Face Mask 100 (hereafter referred to as the "product"), and contains important information on setup and handling.

Before using the product, read the user manual carefully. This particularly applies to the safety instructions. Failure to do so may result in personal injury or damage to the product. The user manual is based on the standards and rules in force in the European Union. When abroad, you must also observe country-specific guidelines and laws. Store the user manual for further use. Make sure to include this user manual when passing the product on to third parties.

2.2 Explanation of symbols

The following symbols and signal words are used in this user manual, on the product or packaging.

⚠ WARNING!

This signal symbol/word designates a hazard with moderate risk, which may result in death or severe injury if not avoided.

NOTICE!

This signal word warns of possible damage to property.

This signal symbol provides you with useful additional information on handling and use.

Read the user manual.

Declaration of Conformity: Products labelled with this symbol meet all applicable provisions of the European Economic Area.

Declaration of Conformity: Products labelled with this symbol meet all applicable provisions of the United Kingdom.

Devices marked with this symbol are only suitable for household use (dry indoor rooms).

This symbol identifies voltage and the current rating for direct current.

3 Safety

3.1 Proper use

The product is exclusively designed to recover your skin's glow, elasticity and texture. It also helps to reduce the appearance of fine lines, wrinkles and other skin imperfections. It is only intended for private use and not suitable for commercial purposes.
Only use the product as described in this user manual. Any other use is considered improper and may result in damage to property or persons. The manufacturer cannot be held liable for damages or injury incurred through improper or incorrect use.

3.2 Safety instructions

⚠ WARNING! RISK OF ELECTRIC SHOCK!

- Only use the product with the supplied USB charging cable.
- The product must only be supplied at safety extra-low voltage corresponding to the

marking on the product.

- Do not use the product if it is damaged or if the USB charging cable is defective.
- Do not open the housing; instead, have a qualified professional perform repairs. Contact the customer service team for this. Liability and warranty claims are waived in the event of repairs performed by the user, improper connection or incorrect operation.
- Only parts that comply with the original device data may be used for repairs. This product contains electrical and mechanical parts which are essential for providing protection against sources of danger.
- Do not immerse the product or USB charging cable in water or other liquids. Keep them away from water.
- Always switch the product off when you are not using it, when you intend to clean it, or in the event of a malfunction. Always unplug the USB charging cable when you are not charging the product.
- Never touch the USB charging cable with wet or damp hands.
- Never insert any objects into the housing.
- Do not pull the USB charging cable out of the USB power source by the cord; instead, always pull it out by the cable plug.

- Keep all parts of the product away from open flames and hot surfaces.
- Lay the USB charging cable so that it does not pose a tripping hazard.
- Do not kink the USB charging cable and do not lay it over sharp edges.
- Only use the product indoors.
- Do not use the product while charging.

⚠ WARNING! RISK OF INJURY!

- The product cannot be used by persons with reduced physical, sensory or mental capabilities or lack of experience and knowledge unless they have been given supervision or instruction concerning the use of the product in a safe way and understand the hazards involved. Children must not play with the product. Cleaning and user maintenance must not be performed by children.
- The product cannot be used by pregnant women, children, people with epilepsy, thyroid patients, people using thyroid medications, people who are photoallergic or use light allergy medication.
- The product cannot be used on skin diseases, wound ulceration, trauma and post-operative wounds.
- Do not use the product for more than 15 minutes per session.

- Consult your physician if you are uncertain whether you can use the product.
- Stop using the product immediately if you feel any discomfort, develop any abnormal reactions (such as itching or uncomfortable inflammation) or in case your skin becomes warm to the point of discomfort.
- Keep children away from the product and USB charging cable.
- The battery must not be disassembled, short-circuited or thrown into a fire.
- Do not try to remove the battery from the product. This product contains batteries that are non-replaceable.
- Do not look directly at the light source part of the product.

NOTICE! RISK OF DAMAGE!

- Keep the product away from open fire, hot surfaces, high temperatures or the effects of the weather (e.g. rain).
- Do not fold or roll up the product.
- Do not stack heavy objects on top of the product.
- Stop using the product if its parts exhibit cracks or breaks or are deformed. Only replace damaged parts with corresponding original spare parts.

4 Checking the product and package contents

NOTICE! RISK OF DAMAGE!

- If you are not cautious when opening the packaging with a sharp knife or other pointed objects, you may quickly damage the product. Be very careful when opening it.

1. Take the product out of the packaging.
2. Check to make sure that all parts are included (see **Fig. A**).
3. Check whether the product or individual parts are damaged. If this is the case, do not use the product. Contact our customer service.

5 Charging

⚠ WARNING! RISK OF INJURY!

- Charge only with the supplied USB charging cable.
- Only charge the product at temperatures between 0 and 40 °C.

ℹ
- Fully charge the product before first use and when the battery power is low.
- When the battery power is low, the indicator lights on the remote control 13 will flash 5 times before switching off automatically. Recharge the product.
- The product cannot be used during charging.
- If the product is to be stored for an extended period, the charge level should be checked and the lithium battery should be charged regularly.

1. Connect the plug 2 of the face mask 1 with the connector 6 of the remote control.
2. Plug the smaller end of the USB charging cable 5 into the charging port 10 of the remote control.

3. Plug the larger end of the USB charging cable into the USB port of a compatible USB wall adapter (5.0 V, 1.0 A, 5.0 W) or other compatible USB power source (5.0 V, 1.0 A, 5.0 W) (e.g. PC, laptop or powerbank) for charging.
4. Plug the USB wall adapter into a mains socket for charging.
   Check the program indicator lights 7 for charging progress:
   One indicator light = 25 % charged
   Two indicator lights = 50 % charged
   Three indicator lights = 75 % charged
   Four indicator lights = fully charged
5. When charging is done, unplug the USB wall adapter from the mains socket and disconnect the USB charging cable from the charging port of the remote control.

6 Assembly

1. Open the hook-and-loop fasteners on the elastic straps 3/4.
2. Guide the small elastic 4 straps through the small top openings and the large elastic straps 3 through the large side openings of the face mask 1 (see step 1 in **Fig. B**).
3. Close the hook-and-loop fasteners to secure the elastic straps on the face mask (see step 2 in **Fig. B**).

7 Operation

⚠ WARNING! RISK OF INJURY!

- Do not use the product for more than 15 minutes per session.

7.1 Carrying out the session

1. Fully charge the product and properly attach the elastic straps 3/4 (see chapter "Charging" and "Assembly").
2. Thoroughly clean and dry your face and hands. Make sure they are free from any make-up or dirt.
3. Sit or lie down and place the face mask 1 over your face.
4. Use the hook-and-loop fasteners on the ends of the elastic straps to fit the face mask comfortably on your face.
   The small elastic straps 4 should be closed at the top of your head and the large elastic straps 3 should be closed at the back of your head (see **Fig. C**).

5. Connect the plug 2 of the face mask into the connector 6 of the remote control 13.
6. Press and hold the operation button (⏻) 12 to switch on the product.

   By default, the product goes into Manual mode with the M1 (red) program selected after switching on.
7. If desired, press the mode button 9 repeatedly to select between the Auto mode and Manual mode.

   The corresponding mode indicator light (8 or 11) turns on according to your selection.

   To use the Manual mode, see chapter "Manual mode".

   To use the Auto mode, see chapter "Auto mode".
8. After the session, remove the face mask and apply a serum and/or day/night cream on your face.

7.2 Manual mode

- By default, the product goes into Manual mode with the M1 (red) program selected after switching on.
- If another program (M2, M3 or M4) is desired, press the operation button (⏻) 12 1–3 times for selection. The corresponding program indicator light 7 turns on to show your selection.
  Note: The product switches off when the operation button (⏻) is pressed a fourth time.
- When a program is selected, the manual mode indicator light 8 flashes 5 times before the indicator light stays lit and the product starts the selected program.
- Functions of the programs:

Program	LED	Best for
M1	Red	Reduces fine lines and wrinkles, stimulates collagen and helps to improve blood circulation
M2	Blue	Reduces acne-related redness and imperfections for clearer skin
M3	Yellow	Improves skin hydration and sooths dry and sensitive skin
M4	Purple	Anti-ageing and reduction of skin imperfections to improve the skin's vitality and radiance

- The session lasts for 10 minutes. The product will switch off automatically after the session time has elapsed.
- You can also press and hold the operation button (⏻) to switch off the product any time.

7.3 Auto mode

- When Auto mode is selected, the auto mode indicator light 11 flashes 5 times before the indicator light stays lit and the product starts the session.
- In Auto mode, the product will carry out the programs in below order:

  M1 (red): 5 minutes

  M2 (blue): 3 minutes

  M3 (yellow): 4 minutes

  M4 (purple): 3 minutes
- The whole session lasts for 15 minutes. The product will switch off automatically after the session time has elapsed.
- You can also press and hold the operation button (⏻) 12 to switch off the product any time.

8 Regimen

If you are using the product for the first time, follow the schedule below:

First week	Use once every 3 days, max. 10 minutes at a time
Second week	Use once every 2 days, max. 10 minutes at a time
Third week	Use once every 2 days, max. 10–15 minutes at a time
Fourth week	Use once every day, max. 10–15 minutes at a time

As soon as results show, adjust the frequency to once or twice per week.

9 Cleaning

⚠ WARNING! RISK OF ELECTRIC SHOCK!

- Always unplug the product from the power source before cleaning.

NOTICE! RISK OF DAMAGE!

- Do not use any aggressive cleaners (e.g. vinegar or limescale removers), brushes with metal or nylon bristles, or sharp or metallic cleaning utensils such as knives, hard scrapers and the like.
- Do not use hot water for cleaning.

Use a damp cloth or a water-based wipe to wipe off the face mask 1. Then wipe it dry with a dry cloth.

10 Storage

All parts must be completely dry before being stored.

- Store the product in a clean and dry place, avoiding heat and direct sunlight.
- Store the product so that it is not accessible to children.
- For best protection, store the product in its original packaging.

11 Troubleshooting

Some problems may be caused by minor faults that you can fix yourself. To do so, follow the instructions in the following table. If it is still not possible to resolve the problem, contact customer service. Do not repair the product yourself.

Fault	Possible cause and solution
The product does not operate.	• Make sure the product is properly charged. • Make sure the product is not connected to a USB power source. The product does not work while charging.

Fault	Possible cause and solution
The product does not charge.	• Make sure the USB cable is securely connected between the charging port and the USB power source.

12 Technical data

Model:	ND-FM02
Rated voltage:	3.7 V
Battery capacity:	1,500 mAh lithium
Number of LED lights:	100
Materials:	Food grade silicon, ABS
Weight:	289 g
Dimensions (L × W × H):	200 × 383 × 14 mm
Compatible USB power source:	5.0 V ⎓ 1.0 A, 5.0 W

13 Disposal

13.1 Disposing of the packaging

Sort the packaging before you dispose of it. Dispose of paperboard and cardboard with the recycled paper service and wrappings with the appropriate collection service.

13.2 Disposing of the product

(Applicable in the European Union and other European countries with separate collection systems of recyclable materials)

Old appliances may not be disposed of in the household waste!

Should the product no longer be capable of being used at some point in time, **dispose of it in accordance with the regulations in force in your city or county**. This ensures that old appliances are recycled in a professional manner and also rules out negative consequences for the environment. For this reason, electrical equipment is marked with the symbol shown here.

Batteries and rechargeable batteries may not be disposed of with household waste!

As the end user you are required by law to bring all batteries and rechargeable batteries, regardless whether they contain harmful substances* or not, to a collection point run by the communal authority or to a retailer, so that they can be disposed of in an environmentally friendly manner.
Bring the entire product (including the rechargeable battery) to your collection point and make sure that it is in an uncharged state!
* labelled with: Cd = cadmium, Hg = mercury, Pb = lead

Note: To remove the rechargeable battery, wrap a towel around the remote control and use a hammer to smash the housing. Make sure your eyes and hands are protected to avoid injury. Please note, the removal of the rechargeable battery is not reversible.

14 Warranty

This product is covered by a 2-year warranty according to European regulations and law. The extent of the warranty on this product is limited to technical defects caused by faulty production processes. In the event you want to claim warranty please be sure to contact our customer service for instructions. They may be able to solve your problem without needing to return the product to the store or our service center. Our customer service is always pleased to help you!

15 Customer service

For more information about the products of Silk'n visit your regional Silk'n website: www.silkn.eu. If the device is damaged, defective, in need of repair or you need our assistance, please contact your nearest Silk'n service center. This manual is also available as a PDF download from: www.silkn.eu.

Service number: 0906-2130009 / +31 (0) 180330550
Email: customercareuk@silkn.eu / info@silkn.eu

Copyright 2026 © Silkn Beauty Ltd. Alle Rechte vorbehalten.

DE

Rechtlicher Hinweis

Invention Works B.V. behält sich das Recht vor, Änderungen an ihren Produkten oder Spezifikationen vorzunehmen, um die Leistung, Zuverlässigkeit oder Herstellbarkeit zu verbessern. Die von Invention Works B.V. zur Verfügung gestellten Informationen gelten zum Zeitpunkt der Veröffentlichung als korrekt und zuverlässig. Invention Works B.V. übernimmt jedoch keine Verantwortung für deren Verwendung. Es wird weder stillschweigend noch anderweitig eine Lizenz im Rahmen eines Patents oder von Patentrechten von Invention Works B.V. gewährt.

Kein Teil dieses Dokuments darf ohne ausdrückliche schriftliche Genehmigung von Invention Works B.V. in irgendeiner Form oder mit irgendwelchen Mitteln, elektronisch oder mechanisch, für irgendeinen Zweck vervielfältigt oder übertragen werden. Die Daten können ohne Vorankündigung geändert werden.

Silkn Beauty Ltd. verfügt über Patente und anhängige Patentanmeldungen, Warenzeichen, Urheberrechte oder andere Rechte an geistigem Eigentum, die den Gegenstand dieses Dokuments abdecken. Durch die Bereitstellung dieses Dokuments erhalten Sie keine Lizenz für diese Patente, Warenzeichen, Urheberrechte oder andere Rechte an geistigem Eigentum, es sei denn, dies ist ausdrücklich in einer schriftlichen Vereinbarung mit Silkn Beauty Ltd. vorgesehen. Die Spezifikationen können ohne vorherige Ankündigung geändert werden.

Silk'n und das Silk'n-Logo sind eingetragene Warenzeichen von Silkn Beauty Ltd.

Invention Works B.V.
Galileïstraat 17, 3029 AL Rotterdam, Die Niederlande
www.silkn.eu – info@silkn.eu

Inhaltsübersicht

1 Verpackungsinhalt/Geräteteile 19

2 Allgemeine Informationen 19

2.1 Benutzerhandbuch lesen und aufbewahren 19

2.2 Erläuterung der Symbole 19

3 Sicherheit 20

3.1 Ordnungsgemäße Verwendung 20

3.2 Sicherheitsanweisungen 21

4 Produkt und Verpackungsinhalt überprüfen 24

5 Aufladen 25

6 Zusammenbau 26

7 Betrieb 26

7.1 Sitzung durchführen 26

7.2 Manueller Modus 27

7.3 Automatikmodus 28

8 Anwendungsplan 29

9 Reinigung 29

10 Lagerung 30

11 Fehlerbehebung 30

12 Technische Daten 30

13 Entsorgung 31

13.1 Verpackung entsorgen 31

13.2 Produkt entsorgen 31

14 Garantie 32

15 Kundendienst 32

1 Verpackungsinhalt/Geräteteile

1. Gesichtsmaske
2. Stecker
3. Großes Gummiband, 2×
4. Kleines Gummiband, 2×
5. USB-Ladekabel
6. Anschluss
7. Programm-Kontrollleuchte, 4×
8. Kontrollleuchte für den manuellen Modus
9. Modustaste
10. Ladeanschluss
11. Kontrollleuchte für den Automatikmodus
12. Betriebstaste (⏻)
13. Fernbedienung

2 Allgemeine Informationen

2.1 Benutzerhandbuch lesen und aufbewahren

Dieses Benutzerhandbuch liegt dieser LED-Gesichtsmaske 100 (im Folgenden als „Produkt“ bezeichnet) bei und enthält wichtige Informationen zur Einrichtung und Handhabung. Lesen Sie das Benutzerhandbuch vor der Verwendung des Produkts sorgfältig durch. Dies bezieht sich insbesondere auf die Sicherheitsanweisungen. Andernfalls kann es zu Verletzungen oder Schäden am Produkt kommen. Das Benutzerhandbuch basiert auf den in der Europäischen Union geltenden Normen und Vorschriften. Auch im Ausland müssen Sie länderspezifische Richtlinien und Gesetze beachten. Bewahren Sie das Benutzerhandbuch zur weiteren Verwendung auf. Geben Sie dieses Benutzerhandbuch unbedingt mit, wenn Sie das Produkt an Dritte weitergeben.

2.2 Erläuterung der Symbole

Die folgenden Symbole und Signalwörter werden in diesem Benutzerhandbuch, auf dem Produkt oder der Verpackung verwendet.

⚠ WARNUNG!

Dieses Signalsymbol/-wort bezeichnet eine Gefährdung mit mittlerem Risiko, die Tod oder schwere Verletzungen zur Folge haben kann, wenn sie nicht vermieden wird.

HINWEIS!

Dieses Signalwort warnt vor möglichen Sachbeschädigungen.

Dieses Signalsymbol liefert Ihnen nützliche Zusatzinformationen zum Umgang und Gebrauch.

Bedienungsanleitung lesen.

Konformitätserklärung: Mit diesem Symbol gekennzeichnete Produkte erfüllen alle anzuwendenden Gemeinschaftsvorschriften des Europäischen Wirtschaftsraums.

Konformitätserklärung: Mit diesem Symbol gekennzeichnete Produkte erfüllen alle anzuwendenden Vorschriften des Vereinigten Königreichs.

Mit diesem Symbol gekennzeichnete Geräte sind nur für den Gebrauch im Haushalt geeignet (in trockenen Innenräumen).

Dieses Symbol kennzeichnet die Bemessungsspannung und den Bemessungsstrom für Gleichstrom.

3 Sicherheit

3.1 Ordnungsgemäße Verwendung

Das Produkt ist ausschließlich zum Wiederherstellen des Glanzes, der Elastizität und der Struktur Ihrer Haut konzipiert. Darüber hinaus hilft es, feine Linien, Falten und sonstige Hautunreinheiten zu reduzieren. Es ist nur für den privaten Gebrauch bestimmt und nicht für kommerzielle Zwecke geeignet.
Bitte verwenden Sie das Produkt nur so, wie in diesen Benutzerhandbuch beschrieben. Jegliche andere Verwendungsart gilt als unsachgemäßer Gebrauch und kann Sach- oder Personenschäden verursachen. Der Hersteller kann nicht für Schäden oder Verletzungen haftbar gemacht werden, die durch unsachgemäßen oder falschen Gebrauch entstehen.

3.2 Sicherheitsanweisungen

DE

⚠ WARNUNG! STROMSCHLAGGEFAHR!

- Verwenden Sie das Produkt nur mit dem mitgelieferten USB-Ladekabel.
- Das Produkt darf nur mit einer Sicherheitskleinspannung gemäß der Markierung auf dem Produkt betrieben werden.
- Nehmen Sie das Produkt nicht in Betrieb, wenn es beschädigt ist oder das USB-Ladekabel defekt ist.
- Öffnen Sie das Gehäuse nicht, sondern lassen Sie die Reparatur von einem qualifizierten Fachmann durchführen. Wenden Sie sich dazu an den Kundendienst. Produkthaftung und Garantieansprüche entfallen, wenn der Benutzer das Gerät selbst repariert, falsch angeschlossen oder nicht korrekt benutzt hat.
- Bei Reparaturen dürfen nur Teile verwendet werden, die den Original-Gerätedaten entsprechen. Dieses Produkt enthält elektrische und mechanische Teile, die für den Schutz vor Gefahrenquellen unerlässlich sind.
- Tauchen Sie das Produkt oder USB-Ladekabel nicht in Wasser oder andere Flüssigkeiten. Halten Sie sie von Wasser fern.

- Schalten Sie das Produkt immer aus, wenn Sie es nicht benutzen, wenn Sie es reinigen wollen oder im Falle einer Störung. Trennen Sie immer das USB-Ladekabel, wenn Sie das Produkt nicht laden.
- Fassen Sie das USB-Ladekabel niemals mit nassen oder feuchten Händen an.
- Stecken Sie niemals irgendwelche Gegenstände in das Gehäuse.
- Ziehen Sie das USB-Ladekabel nicht am Kabel aus der USB-Stromquelle, sondern fassen Sie immer den Stecker des Kabels an.
- Halten Sie alle Teile des Produkts von offenen Flammen und heißen Oberflächen fern.
- Verlegen Sie das USB-Ladekabel so, dass es nicht zur Stolperfalle wird.
- Knicken Sie das USB-Ladekabel nicht und legen Sie es nicht über scharfe Kanten.
- Verwenden Sie das Produkt nur in Innenräumen.
- Verwenden Sie das Produkt nicht während des Ladevorgangs.

⚠ WARNUNG! VERLETZUNGSGEFAHR!

- Dieses Produkt darf nicht von Personen mit eingeschränkten physischen, sensorischen oder geistigen Fähigkeiten oder von Personen mit Mangel an Erfahrung und

Wissen verwendet werden, es sei denn, sie werden beaufsichtigt oder wurden in die sichere Verwendung des Produkts eingewiesen und wenn sie die mit der Verwendung verbundenen Gefahren verstanden haben. Kinder dürfen nicht mit dem Produkt spielen. Die Reinigung und Benutzerwartung darf nicht von Kindern durchgeführt werden.

- Das Produkt darf nicht benutzt werden von schwangeren Frauen, Kindern, Personen, die an Epilepsie oder Schilddrüsenerkrankungen leiden, Personen, die Schilddrüsenmedikamente einnehmen, photoallergischen Personen oder Personen, die Medikamente gegen Lichtallergie einnehmen.
- Das Produkt darf nicht bei Hautkrankheiten, eiternden Wunden, Traumata und postoperativen Wunden verwendet werden.
- Benutzen Sie das Produkt nicht länger als 15 Minuten pro Sitzung.
- Fragen Sie Ihren Arzt, wenn Sie sich nicht sicher sind, ob Sie das Produkt verwenden dürfen.
- Wenn Sie Unbehagen empfinden, wenn anormale Reaktionen (wie Juckreiz oder unangenehme Entzündungen) auftreten oder die Haut sich so stark erwärmt, dass es nicht mehr angenehm ist, unterbrechen Sie die Sitzung bitte sofort.

- Halten Sie Kinder vom Produkt und vom USB-Ladekabel fern.
- Batterien dürfen nicht zerlegt, kurzgeschlossen oder ins Feuer geworfen werden.
- Versuchen Sie nicht, die Batterie aus dem Produkt herauszunehmen. Dieses Produkt enthält Batterien, die nicht austauschbar sind.
- Schauen Sie nicht direkt in den Lichtquellenbereich des Produkts.

HINWEIS! GEFAHR VON SCHÄDEN!

- Halten Sie das Produkt von offenem Feuer, heißen Oberflächen, hohen Temperaturen oder Witterungseinflüssen (z. B. Regen) fern.
- Falten oder rollen Sie das Produkt nicht auf.
- Stapeln Sie keine schweren Gegenstände auf dem Produkt.
- Verwenden Sie das Produkt nicht mehr, wenn seine Teile Risse oder Brüche aufweisen oder verformt sind. Ersetzen Sie beschädigte Teile nur durch entsprechende Originalersatzteile.

4 Produkt und Verpackungsinhalt überprüfen

HINWEIS! GEFAHR VON SCHÄDEN!

- Wenn Sie beim Öffnen der Verpackung mit einem scharfen Messer oder anderen

spitzen Gegenständen unvorsichtig sind, können Sie das Produkt schnell beschädigen. Seien Sie beim Öffnen sehr vorsichtig.

1. Nehmen Sie das Produkt aus der Verpackung.
2. Vergewissern Sie sich, dass alle Teile vorhanden sind (siehe **Abb. A**).
3. Prüfen Sie, ob das Produkt oder einzelne Teile beschädigt sind. Wenn dies der Fall ist, verwenden Sie das Produkt nicht. Kontaktieren Sie unseren Kundendienst.

5 Aufladen

⚠ WARNUNG! VERLETZUNGSGEFAHR!

- Laden Sie das Produkt nur mit dem mitgelieferten USB-Ladekabel auf.
- Laden Sie das Produkt nur bei Temperaturen zwischen 0 und 40 °C auf.

ℹ
- Laden Sie das Produkt vor dem ersten Gebrauch und bei niedrigem Batteriestand vollständig auf.
- Wenn die Batterieleistung nachlässt, blinken die Kontrollleuchten auf der Fernbedienung 13 5 Mal, bevor sich das Gerät automatisch ausschaltet. Laden Sie das Produkt auf.
- Das Produkt darf während des Ladevorgangs nicht verwendet werden.
- Wenn das Produkt über einen längeren Zeitraum gelagert werden soll, sollte der Ladezustand überprüft und die Lithiumbatterie regelmäßig aufgeladen werden.

1. Verbinden Sie den Stecker 2 der Gesichtsmaske 1 mit dem Anschluss 6 der Fernbedienung.
2. Schließen Sie das kleinere Ende des USB-Ladekabels 5 an den Ladeanschluss 10 der Fernbedienung an..
3. Stecken Sie das größere Ende des USB-Ladekabels zum Aufladen in den USB-Anschluss eines kompatiblen USB-Netzadapters (5,0 V, 1,0 A, 5,0 W) oder einer anderen

kompatiblen USB-Stromquelle (5,0 V, 1,0 A, 5,0 W) (z. B. PC, Laptop oder Powerbank).

4. Stecken Sie den USB-Netzadapter zum Aufladen in eine Steckdose.

   Überprüfen Sie den Fortschritt des Ladevorgangs anhand der Programm-Kontrollleuchten 7:

   Eine Kontrollleuchte = 25 % aufgeladen

   Zwei Kontrollleuchten = 50 % aufgeladen

   Drei Kontrollleuchten = 75 % aufgeladen

   Vier Kontrollleuchten = voll aufgeladen

5. Wenn der Ladevorgang abgeschlossen ist, ziehen Sie den USB-Netzadapter aus der Steckdose und trennen Sie das USB-Ladekabels vom Ladeanschluss der Fernbedienung.

6 Zusammenbau

1. Öffnen Sie die Klettverschlüsse an den Gummibändern 3/4.
2. Führen Sie die kleinen Gummibänder 4 durch die kleinen oberen Öffnungen und die großen Gummibänder 3 durch die großen seitlichen Öffnungen der Gesichtsmaske 1 (siehe Schritt 1 in **Abb. B**).
3. Schließen Sie die Klettverschlüsse, um die Gummibänder an der Gesichtsmaske zu sichern (siehe Schritt 2 in **Abb. B**).

7 Betrieb

⚠ WARNUNG! VERLETZUNGSGEFAHR!

- Benutzen Sie das Produkt nicht länger als 15 Minuten pro Sitzung.

7.1 Sitzung durchführen

1. Laden Sie das Produkt vollständig auf und befestigen Sie die Gummibänder 3/4 ordnungsgemäß (siehe Kapitel „Aufladen“ und „Zusammenbau“).
2. Reinigen und trocknen Sie Gesicht und Hände sorgfältig. Vergewissern Sie sich, dass die Haut frei von Make-up-Resten und Verunreinigungen ist.
3. Setzen oder legen Sie sich hin und legen Sie die Maske 1 auf Ihr Gesicht.

4. Verwenden Sie die Klettverschlüsse an den Enden der Gummibänder, um die Gesichtsmaske bequem auf Ihrem Gesicht zu platzieren. Schließen Sie die kleinen Gummibänder (4) am Oberkopf und die großen Gummibänder (3) am Hinterkopf (siehe **Abb. C**).
5. Verbinden Sie den Stecker (2) der Gesichtsmaske mit dem Anschluss (6) der Fernbedienung (13).
6. Halten Sie die Betriebstaste (⏻) (12) gedrückt, um das Gerät einzuschalten.

   Standardmäßig geht das Produkt nach dem Einschalten in den manuellen Modus mit ausgewählten Programm M1 (rot).
7. Drücken Sie bei Bedarf wiederholt die Modustaste (9), um zwischen dem Automatikmodus und dem manuellen Modus zu wechseln.

   Die entsprechende Moduskontrollleuchte (8) oder (11) leuchtet je nach Auswahl auf.

   Zur Verwendung des manuellen Modus siehe Kapitel „Manueller Modus".

   Zur Verwendung des Automatikmodus siehe Kapitel „Automatikmodus".
8. Entfernen Sie nach der Sitzung die Gesichtsmaske und tragen Sie ein Serum und/oder eine Tages-/Nachtcreme auf Ihr Gesicht auf.

7.2 Manueller Modus

- Standardmäßig geht das Produkt nach dem Einschalten in den manuellen Modus mit ausgewählten Programm M1 (rot).
- Wenn ein anderes Programm (M2, M3 oder M4) gewünscht wird, drücken Sie die Betriebstaste (⏻) (12) 1-3 Mal, um das entsprechende Programm auszuwählen. Die entsprechende Programm-Kontrollleuchte (7) leuchtet auf, um Ihre Auswahl anzuzeigen.
  Hinweis: Das Produkt schaltet sich aus, wenn die Betriebstaste (⏻) ein viertes Mal gedrückt wird.
- Wenn ein Programm ausgewählt ist, blinkt die Kontrollleuchte für den manuellen Modus (8) 5 Mal, bevor die Kontrollleuchte dauerhaft leuchtet und das Produkt das ausgewählte Programm startet.

- Funktionen der Programme:

Programm	LED	Am besten geeignet für
M1	Rot	Reduziert feine Linien und Falten, stimuliert die Kollagenproduktion und hilft, die Blutzirkulation zu verbessern
M2	Blau	Reduziert aknebedingte Rötungen und Unreinheiten für ein klareres Hautbild
M3	Gelb	Verbessert die Hautfeuchtigkeit und beruhigt trockene und empfindliche Haut
M4	Lila	Beugt der Hautalterung vor und reduziert Hautunreinheiten zur Verbesserung der Vitalität und Strahlkraft der Haut

- Die Sitzung dauert 10 Minuten. Das Produkt schaltet sich nach Ablauf der Sitzungsdauer automatisch aus.
- Sie können auch jederzeit die Betriebstaste (⏻) gedrückt halten, um das Produkt auszuschalten.

7.3 Automatikmodus

- Wenn der Automatikmodus ausgewählt ist, blinkt die Kontrollleuchte für den Automatikmodus 11 5 Mal, bevor die Kontrollleuchte dauerhaft leuchtet und das Produkt die Sitzung beginnt.
- Im Automatikmodus führt das Produkt die Programme in der folgenden Reihenfolge durch:

  M1 (rot): 5 Minuten

  M2 (blau): 3 Minuten

  M3 (gelb): 4 Minuten

  M4 (violett): 3 Minuten
- Die gesamte Sitzung dauert 15 Minuten. Das Produkt schaltet sich nach Ablauf der Sitzungsdauer automatisch aus.
- Sie können auch jederzeit die Betriebstaste (⏻) 12 gedrückt halten, um das Produkt auszuschalten.

8 Anwendungsplan

Wenn Sie das Produkt zum ersten Mal benutzen, halten Sie sich bitte an folgende Vorgaben:

Erste Woche	Alle 3 Tage für jeweils höchstens 10 Minuten benutzen
Zweite Woche	Alle 2 Tage für jeweils höchstens 10 Minuten benutzen
Dritte Woche	Alle 2 Tage für jeweils höchstens 10-15 Minuten benutzen
Vierte Woche	Täglich für jeweils höchstens 10-15 Minuten benutzen

Sobald sich Ergebnisse zeigen, können Sie die Häufigkeit auf 1-2 Mal pro Woche erhöhen.

9 Reinigung

⚠ WARNUNG! STROMSCHLAGGEFAHR!

- Trennen Sie das Produkt vor dem Reinigen immer von der Stromquelle.

HINWEIS! GEFAHR VON SCHÄDEN!

- Verwenden Sie keine aggressiven Reinigungsmittel (z. B. Essig oder Kalkentferner), Bürsten mit Metall- oder Nylonborsten oder scharfe oder metallische Reinigungsutensilien wie Messer, harte Schaber und dergleichen.
- Verwenden Sie zum Reinigen kein heißes Wasser.

Wischen Sie die Gesichtsmaske 1 mit einem feuchten Tuch oder einem Wischtuch auf Wasserbasis ab. Wischen Sie sie anschließend mit einem trockenen Tuch ab.

10 Lagerung

Alle Teile müssen vollständig trocken sein, bevor sie gelagert werden.

- Lagern Sie das Produkt an einem sauberen und trockenen Ort und vermeiden Sie Hitze und direkte Sonneneinstrahlung.
- Bewahren Sie das Produkt so auf, dass es für Kinder nicht zugänglich ist.
- Bewahren Sie das Produkt zum optimalen Schutz in der Originalverpackung auf.

11 Fehlerbehebung

Einige Probleme können durch kleine Fehler verursacht werden, die Sie selbst beheben können. Folgen Sie dazu den Anweisungen in der folgenden Tabelle. Wenn sich das Problem immer noch nicht beheben lässt, wenden Sie sich bitte an den Kundendienst. Reparieren Sie das Produkt nicht selbst.

Störung	Mögliche Ursache und Lösung
Das Produkt funktioniert nicht.	• Stellen Sie sicher, dass das Gerät ordnungsgemäß aufgeladen ist. • Stellen Sie sicher, dass das Produkt nicht an eine USB-Stromquelle angeschlossen ist. Das Produkt funktioniert nicht während des Ladevorgangs.
Das Produkt lädt nicht auf.	• Vergewissern Sie sich, dass das USB-Kabel sicher zwischen dem Ladeanschluss und der USB-Stromquelle angeschlossen ist.

12 Technische Daten

Modell:	ND-FM02
Nennspannung:	3,7 V
Akkuleistung:	1.500 mAh Lithium (wiederaufladbar)
Anzahl LED-Leuchten:	100
Materialien:	Silikon in Lebensmittelqualität, ABS
Gewicht:	289 g
Maße (L x B x H):	200 × 383 x 14 mm
Kompatible USB-Stromquelle:	5,0 V ⎓ 1,0 A, 5,0 W

13 Entsorgung

DE

13.1 Verpackung entsorgen

Sortieren Sie die Verpackungen, bevor Sie sie entsorgen. Entsorgen Sie Pappe und Kartonagen im Altpapier und Verpackungsmaterialien über die Müllabfuhr.

13.2 Produkt entsorgen

(Anwendbar in der Europäischen Union und anderen europäischen Ländern mit getrennten Sammelsystemen für wiederverwertbare Materialien)
WEEE-Reg.-Nr. DE 31619958 und BattG-Reg-Nr. DE 17485055

Altgeräte dürfen nicht über den Hausmüll entsorgt werden!
Sollte das Produkt einmal nicht mehr benutzt werden können, so ist jeder Verbraucher gesetzlich verpflichtet, **Altgeräte getrennt vom Hausmüll, z. B. bei einer Sammelstelle seiner Gemeinde/ seines Stadtteils oder neu jetzt auch im Handel abzugeben.** Damit wird gewährleistet, dass Altgeräte fachgerecht verwertet und negative Auswirkungen auf die Umwelt vermieden werden. Deswegen sind Elektrogeräte mit dem hier abgebildeten Symbol gekennzeichnet.

Batterien und Akkus dürfen nicht im Hausmüll entsorgt werden!

Als Endverbraucher sind Sie gesetzlich verpflichtet, alle Batterien und Akkus, egal ob sie Schadstoffe* enthalten oder nicht, bei einer kommunalen Sammelstelle oder im Handel abzugeben, damit sie umweltgerecht entsorgt werden können. Bringen Sie das gesamte Produkt (einschließlich des Akkus) zu Ihrer Sammelstelle und vergewissern Sie sich, dass es sich in einem ungeladenen Zustand befindet!

* gekennzeichnet mit: Cd = Cadmium, Hg = Quecksilber, Pb = Blei

Hinweis: Um den Akku zu entfernen, wickeln Sie ein Handtuch um die Fernbedienung und schlagen Sie mit einem Hammer auf das Gehäuse. Achten Sie darauf, dass Ihre Augen und Hände geschützt sind, um Verletzungen zu vermeiden. Bitte beachten Sie, dass die Entnahme des Akkus nicht reversibel ist.

Entnahme der Akkus/ der wiederaufladbaren Batterie vor der Entsorgung

Achten Sie darauf, dass Ihre Hände vor Verletzungen geschützt sind. Die Entnahme der Akkus/ der wiederaufladbaren Batterien ist nicht mehr umkehrbar.

1. Bitte verwenden Sie eine Pinzette oder ein flaches Werkzeug, um die Fernbedienung 14 zu öffnen.
2. Nehmen Sie die gesamte Platine und die Batterie heraus.
3. Verwenden Sie eine Schere, um die beiden Drähte durchzuschneiden.

14 Garantie

Für dieses Produkt gilt eine 2-Jahres-Garantie gemäß den europäischen Vorschriften und Gesetzen. Der Umfang der Garantie auf dieses Produkt beschränkt sich auf technische Defekte, die durch fehlerhafte Produktionsprozesse verursacht wurden. Falls Sie die Garantie in Anspruch nehmen möchten, wenden Sie sich bitte an unseren Kundendienst, um entsprechende Anweisungen zu erhalten. Möglicherweise kann er Ihr Problem lösen, ohne dass Sie das Produkt in das Geschäft oder in unser Service Center bringen müssen. Unser Kundendienst hilft Ihnen gerne weiter!

15 Kundendienst

Weitere Informationen über die Produkte von Silk'n finden Sie auf Ihrer regionalen Silk'n-Website: www.silkn.eu. Wenn das Gerät beschädigt, defekt oder reparaturbedürftig ist oder Sie unsere Hilfe benötigen, wenden Sie sich bitte an das nächstgelegene Silk'n Service Center. Dieses Handbuch ist auch als PDF-Download erhältlich unter: www.silkn.eu.

Kundendienstnummer: 089 51 23 44 23
E-Mail: kundenservicede@silkn.eu

Copyright 2026 © Silkn Beauty Ltd. Tous droits réservés.

Mention légale

FR

Invention Works B.V. se réserve le droit de modifier ses produits ou les spécifications de ces derniers afin d'améliorer leur performance, fiabilité ou mise en production. Les informations fournies par Invention Works B.V. sont réputées exactes et fiables au moment de l'impression du présent document. Toutefois, Invention Works B.V. décline toute responsabilité quant à l'usage qui en est fait. Aucune licence n'est accordée implicitement ni dans le cadre d'un brevet ou de droits sur des brevets de Invention Works B.V.

Aucune partie de ce document ne peut être reproduite ou transmise sous quelque forme ni par quelque moyen que ce soit, électronique ou mécanique, sans le consentement écrit exprès de Invention Works B.V. Les données sont sujettes à modification sans préavis.

Silkn Beauty Ltd. détient des brevets et des demandes de brevets en cours, des marques déposées, des droits d'auteur et d'autres droits de propriété intellectuelle portant sur les questions traitées dans le présent document. La remise de ce document ne vous donne aucun droit de licence sur ces brevets, marques déposées, droits d'auteur et autres droits de propriété intellectuelle, sauf mention contraire clairement stipulée dans un accord écrit conclu avec Silkn Beauty Ltd. Les spécifications sont sujettes à modification sans préavis.

Silk'n et le logo de Silk'n sont des marques enregistrées de Silkn Beauty Ltd.

Invention Works B.V.
Galileïstraat 17, 3029 AL Rotterdam, Pays-Bas
www.silkn.eu – info@silkn.eu

Table des matières

1 Contenu de l'emballage/pièces de l'appareil 35

2 Généralités 35

2.1 Lecture et conservation du mode d'emploi 35

2.2 Explication des symboles 35

3 Sécurité 36

3.1 Utilisation conforme à l'usage prévu 36

3.2 Consignes de sécurité 37

4 Vérification de l'appareil et du contenu de l'emballage 40

5 Recharge 41

6 Assemblage 42

7 Fonctionnement 42

7.1 Effectuer la séance 42

7.2 Mode manuel 43

7.3 Mode automatique 44

8 Plan d'application 45

9 Nettoyage 45

10 Stockage 46

11 Dépannage 46

12 Données techniques 46

13 Mise au rebut 47

13.1 Mise au rebut de l'emballage 47

13.2 Mise au rebut du produit 47

14 Garantie 48

15 Service clientèle 48

FR

1 Contenu de l'emballage/pièces de l'appareil

1. Masque facial
2. Fiche
3. 2× grandes sangles élastiques
4. 2× petites sangles élastiques
5. Câble de recharge USB
6. Connecteur
7. 4× Témoin lumineux du programme
8. Témoin lumineux de mode manuel
9. Bouton mode
10. Port de charge
11. Témoin lumineux de mode automatique
12. Bouton marche/arrêt (⏻)
13. Télécommande

2 Généralités

2.1 Lecture et conservation du mode d'emploi

Le présent mode d'emploi accompagne le masque facial à LED 100 (ci-après dénommé le « produit »). Il contient des informations sur sa configuration et son utilisation.
Lisez attentivement le mode d'emploi avant d'utiliser le produit. Cela vaut en particulier pour les consignes de sécurité. Le fait de ne pas se référer à ce mode d'emploi peut entraîner des blessures ou des dommages sur le produit.
Le mode d'emploi se base sur les règlementations et les normes en vigueur au sein de l'Union européenne. En dehors de l'Union européenne, il vous faudra également respecter les directives et lois spécifiques au pays dans lequel vous vous trouvez. Conservez ce mode d'emploi pour les futures utilisations. Assurez-vous de le transmettre en cas de transfert du produit à un tiers.

2.2 Explication des symboles

Les symboles et mentions d'avertissement figurant ci-dessous sont utilisés dans le présent mode d'emploi, sur le produit ou sur son emballage.

⚠ AVERTISSEMENT !

Ce symbole / cette mention signale un danger à risque modéré, pouvant entraîner la mort ou une blessure grave s'il n'est pas évité.

ATTENTION !

Cette mention indique un risque de dommage matériel.

Ce symbole vous fournit des informations supplémentaires utiles sur la manipulation et l'utilisation.

Lire le mode d'emploi.

Déclaration de conformité : Les produits portant ce symbole satisfont à toutes les dispositions communautaires de l'Espace économique européen.

Déclaration de conformité : Les produits portant ce symbole satisfont à toutes les directives applicables du Royaume-Uni.

Les appareils désignés par ce symbole conviennent uniquement pour une utilisation dans le ménage (dans des espaces intérieurs secs).

Ce symbole indique la tension nominale et le courant nominal pour le courant continu.

3 Sécurité

3.1 Utilisation conforme à l'usage prévu

Le produit est exclusivement conçu pour restaurer l'éclat, l'élasticité et la texture de votre peau. En outre, il contribue à réduire les ridules, les rides et les autres imperfections de la peau. Il est uniquement destiné à un usage privé et ne convient pas à un usage commercial.
Utilisez le produit exclusivement de la manière décrite dans ce mode d'emploi. Toute autre utilisation est considérée comme abusive et peut entraîner des dommages aux biens ou aux personnes. Le fabricant ne peut être tenu pour responsable des dommages ou des blessures causés par une utilisation incorrecte ou inappropriée.

3.2 Consignes de sécurité

FR

⚠ AVERTISSEMENT ! RISQUE DE DÉCHARGE ÉLECTRIQUE

- N'utilisez le produit qu'avec le câble de recharge USB fourni.
- Le produit ne doit être utilisé qu'avec une très basse tension de sécurité conforme au marquage figurant sur le produit.
- Ne mettez pas le produit en service s'il est endommagé ou si le câble de recharge USB est défectueux.
- N'ouvrez pas le boîtier, faites réparer l'appareil par du personnel qualifié. Contactez pour ce faire notre équipe de service client. Toute responsabilité et tout droit à la garantie sont annulés en cas de réparations effectuées par l'utilisateur, de raccordement inadéquat ou d'opération incorrecte.
- Seules des pièces conformes aux spécifications de l'appareil d'origine peuvent être utilisées pour les réparations. Ce produit contient des pièces électroniques ou mécaniques qui sont essentielles à votre protection contre différentes sources de danger.
- Ne plongez pas le produit ni le câble de recharge USB dans l'eau ou d'autres liquides. Tenez-les éloignés de l'eau.

- Arrêtez toujours le produit lorsque vous ne l'utilisez pas, lorsque vous voulez le nettoyer ou en cas de panne. Débranchez toujours le câble de recharge USB lorsque vous ne chargez pas le produit.
- Ne saisissez jamais le câble de recharge USB avec les mains mouillées ou humides.
- N'insérez rien dans le boîtier.
- Ne retirez jamais le câble de recharge USB de la source d'alimentation en tirant sur le câble, mais saisissez toujours la fiche du câble.
- Tenez éloignées toutes les pièces du produit de flammes nues et de surfaces chaudes.
- Placez le câble de recharge USB de façon à ce qu'il ne devienne pas un piège à trébucher.
- Ne pliez pas le câble de recharge USB et ne le posez pas sur des bords coupants.
- Utilisez uniquement le produit en intérieur.
- N'utilisez pas le produit pendant la charge.

⚠ AVERTISSEMENT ! RISQUE DE BLESSURES !

- Ce produit ne doit pas être utilisé par des personnes ayant des capacités physiques, sensorielles ou mentales limitées, ou par des personnes manquant d'expérience et de connaissances, à moins qu'elles ne

soient supervisées ou qu'elles aient reçu des instructions concernant l'utilisation en toute sécurité du produit et à condition qu'elles comprennent les dangers associés à son utilisation. Les enfants ne doivent pas jouer avec le produit. Le nettoyage et l'entretien par l'utilisateur ne doivent pas être effectués par des enfants.

- Ce produit ne peut pas être utilisé par les femmes enceintes, les enfants, les personnes épileptiques, les patients atteints de troubles de la thyroïde, les personnes prenant des médicaments pour la thyroïde, les personnes photoallergiques ou utilisant des médicaments contre les allergies légères.
- Ce produit ne peut pas être utilisé en cas de maladies de la peau, ainsi que sur des plaies ulcérées, traumatiques et postopératoires.
- N'utilisez pas le produit pendant plus de 15 minutes par séance.
- Consultez votre médecin si vous n'êtes pas certain de pouvoir utiliser le produit.
- Arrêtez immédiatement d'utiliser le produit si vous ressentez une gêne, développez toute réaction anormale (comme des démangeaisons ou une inflammation inconfortable) ou si votre peau devient chaude au point de vous gêner.
- Tenez les enfants éloignés du produit et du

câble de recharge USB.
- Les batteries ne doivent pas être démontées, court-circuitées ou jetées dans le feu.
- N'essayez pas de retirer la batterie du produit. Ce produit contient des piles qui ne sont pas remplaçables.
- Ne regardez pas directement dans la zone de la source lumineuse du produit.

ATTENTION ! RISQUE DE DOMMAGES !

- Conservez le produit à distance des feux ouverts, des surfaces chaudes et à l'abri des températures élevées et des intempéries (ex. pluie).
- Ne pas plier ou enrouler le produit
- N'empilez pas d'objets lourds sur le produit
- Cessez d'utiliser le produit si un élément présente des fissures ou fentes, ou une déformation. Remplacez les pièces endommagées exclusivement par des pièces de rechange originales.

4 Vérification de l'appareil et du contenu de l'emballage

ATTENTION ! RISQUE DE DOMMAGES !

- Si vous ouvrez l'emballage avec un couteau tranchant ou tout autre objet pointu sans y prêter attention, vous risquez

d'endommager l'appareil. Soyez très prudent lors de l'ouverture de l'emballage.

FR

1. Retirez l'appareil de l'emballage.
2. Vérifiez que toutes les pièces sont incluses (voir **Fig. A**).
3. Vérifiez que l'appareil et les différentes pièces ne sont pas endommagés. Si c'est le cas, n'utilisez pas l'appareil. Contactez notre service clientèle.

5 Recharge

⚠ AVERTISSEMENT ! RISQUE DE BLESSURES !

- Ne rechargez le produit qu'avec le câble de recharge USB fourni.
- Ne chargez l'appareil que lorsque la température ambiante est comprise entre 0 et 40 °C

ℹ

- Chargez complètement l'appareil avant utilisation et lorsque les niveaux de batterie sont faibles.
- Lorsque la batterie est faible, le voyant de la télécommande 13 clignote et le produit s'éteint automatiquement après avoir clignoté 5 fois. Rechargez le produit.
- Le produit ne peut pas être utilisé durant la charge.
- En cas de stockage du produit pour une période prolongée, veillez à vérifier le niveau de la batterie au lithium régulièrement et à la recharger si nécessaire.

1. Connectez la fiche 2 du masque facial 1 au connecteur 6 de la télécommande.
2. Branchez la plus petite fiche du câble de recharge USB 5 sur le port de charge 10 de la télécommande.
3. Pour recharger l'appareil, branchez la plus grande extrémité du câble de recharge USB dans le port USB d'un adaptateur secteur USB compatible (5,0 V, 1,0 A, 5,0 W) ou d'une autre source d'alimentation USB compatible (5,0 V, 1,0 A, 5,0 W) (par exemple, un PC, un ordinateur portable ou une batterie externe).

4. Branchez l'adaptateur mural USB à une prise secteur pour la charge.
   Vérifiez la progression de la charge à l'aide des témoins lumineux du programme 7 :
   Un témoin lumineux = 25 % de charge
   Deux témoins lumineux = 50 % de charge
   Trois témoins lumineux = 75 % de charge
   Quatre témoins lumineux = charge complète.
5. Une fois la charge complète, débranchez l'adaptateur mural USB de la prise secteur et déconnectez le câble de recharge USB du port de charge de la télécommande.

FR

6 Assemblage

1. Ouvrez les fixations à scratch des sangles élastiques 3/4.
2. Faites passer les petites sangles élastiques 4 par les petites ouvertures supérieures et les grandes sangles élastiques 3 par les grandes ouvertures inférieures du masque facial 1 (cf. étape 1 de la **Fig. B**).
3. Refermez les fixations à scratch pour fixer les sangles élastiques sur le masque facial (cf. étape 2 de la **Fig. B**).

7 Fonctionnement

⚠ AVERTISSEMENT ! RISQUE DE BLESSURES !

- N'utilisez pas le produit pendant plus de 15 minutes par séance.

7.1 Effectuer la séance

1. Procédez à la charge complète du produit et fixez correctement les sangles élastiques 3/4 (cf. les chapitres « Charge » et « Assemblage »).
2. Nettoyez et séchez soigneusement votre visage et vos mains. Assurez-vous qu'ils sont exempts de tout maquillage ou de toute saleté.
3. Asseyez-vous ou allongez-vous et placez le masque 1 sur votre visage.

4. Utilisez les fixations à scratch à l'extrémité des sangles élastiques pour une fixation confortable du masque sur votre visage. Refermez les petites sangles élastiques 4 sur le haut de votre crâne et les grandes sangles élastiques 3 sur le bas de votre crâne (cf. **Fig. C**).
5. Connectez la fiche 2 du masque facial au connecteur 6 de la télécommande 13.
6. Vous pouvez également appuyez longuement sur le bouton marche/arrêt (⏻) 12 pour mettre le produit hors tension.

   Par défaut, le produit passe en mode manuel lorsqu'il s'allume, avec le programme M1 (rouge) qui est sélectionné.
7. Si vous le souhaitez, appuyez à plusieurs reprises sur le bouton mode 9 pour basculer entre le mode auto et manuel.

   Le témoin lumineux correspondant (8 or 11) s'allume conformément à votre sélection.

   Pour utiliser le mode manuel, consultez le chapitre « Mode manuel ».

   Pour utiliser le mode automatique, consultez le chapitre « Mode automatique ».
8. Après la séance, retirez le masque et appliquez un sérum et/ou une crème de jour/nuit.

7.2 Mode manuel

- Par défaut, le produit passe en mode manuel lorsqu'il s'allume, avec le programme M1 (rouge) qui est sélectionné.
- Lorsqu'un autre programme (M2, M3 ou M4) est souhaité, appuyez sur bouton marche/arrêt (⏻) 12 1 à 3 fois pour sélectionner le programme correspondant. Le témoin lumineux du programme 7 correspondant s'allume pour indiquer votre choix.

  Remarque : Le produit s'éteint lorsque le bouton marche/arrêt (⏻) est pressé à quatre reprises.
- Lorsqu'un programme est sélectionné, le témoin lumineux du mode manuel 8 clignote 5 fois avant de briller de manière continue. Le produit met alors le programme sélectionné en route.

- Fonctions des programmes :

Programme	LED	Idéal pour
M1	Rouge	Réduit les ridules et les rides, stimule le collagène et aide à améliorer la circulation sanguine
M2	Bleu	Réduit les rougeurs et les impuretés dues à l'acné sur les peaux claires
M3	Jaune	Améliore l'hydratation de la peau et apaise les peaux sèches et sensibles
M4	Violet	Prévient le vieillissement cutané et réduit les imperfections de la peau pour améliorer sa vitalité et son éclat

- La séance dure 10 minutes. Le produit s'éteint automatiquement une fois la durée de la séance expirée.
- Vous pouvez aussi appuyez longuement sur le bouton marche/arrêt (⏻) pour mettre le produit hors tension à tout moment.

7.3 Mode automatique

- Lorsque le mode auto est sélectionné, le témoin lumineux de mode auto 11 clignote 5 fois avant de rester allumé en continu et le produit démarre le séance.
- En mode auto, le produit applique les programmes dans l'ordre suivant :

  M1 (rouge) : 5 minutes

  M2 (bleu) : 3 minutes

  M3 (jaune) : 4 minutes

  M4 (violet) : 3 minutes
- La séance totale dure 15 minutes. Le produit s'éteint automatiquement une fois la durée de la séance expirée.
- Vous pouvez également appuyez longuement sur le bouton marche/arrêt (⏻) 12 pour mettre le produit hors tension à tout moment.

8 Plan d'application

Si vous utilisez le produit pour la première fois, veuillez vous en tenir à l'agenda suivant :

Première semaine	Utiliser une fois tous les 3 jours, 10 minutes maximum par séance
Deuxième semaine	Utiliser une fois tous les 2 jours, 10 minutes maximum par séance
Troisième semaine	Utiliser une fois tous les 2 jours, 10 à 15 minutes maximum par séance
Quatrième semaine :	Utiliser une fois par jour, 10 à 15 minutes maximum par séance

Traitez votre peau une ou deux fois par semaine dès que les résultats sont visibles.

9 Nettoyage

⚠ AVERTISSEMENT ! RISQUE DE DÉCHARGE ÉLECTRIQUE

- Veillez à toujours débrancher le produit de sa source d'alimentation avant le nettoyage.

ATTENTION ! RISQUE DE DOMMAGES !

- N'utilisez pas de produits de nettoyage agressifs (par ex. pas de vinaigre ou de détartrant), de brosses composées de fibres métalliques ou en nylon, ou d'autre accessoire de nettoyage tranchant ou métallique comme un couteau, grattoir rigide et similaire.
- N'utilisez pas d'eau chaude pour le nettoyage.

Utilisez un chiffon sec ou une lingette humide pour nettoyer le masque facial I. Puis essuyez-le avec un chiffon sec.

10 Stockage

Toutes les pièces doivent être parfaitement séchées avant d'être stockées.

- Conservez le produit dans un endroit propre et sec, évitez la chaleur et la lumière naturelle directe.
- Stockez le produit hors de portée des enfants.
- Nous vous recommandons de conserver le produit dans sa boîte d'origine pour une meilleure protection.

11 Dépannage

Certains problèmes peuvent être causés par des défaillances mineures que vous pouvez corriger vous-même. Pour ce faire, suivez les instructions du tableau suivant. Si cela ne résout pas le problème, contactez le service clientèle. Ne procédez pas vous-même à la réparation du produit.

Défaillance	Causes possibles et solutions
Le produit ne fonctionne pas.	• Vérifiez que le produit est suffisamment chargé. • Vérifiez que le produit n'est pas connecté à une source d'alimentation USB. Le produit ne fonctionne pas lorsqu'il est en charge.
Le produit ne charge pas.	• Vérifiez que le câble USB est correctement connecté au port de charge d'une part et à la source d'alimentation de l'autre.

12 Données techniques

Modèle :	ND-FM02
Tension nominale :	3,7 V
Capacité de la batterie :	1 500 mAh lithium
Nombre de LED :	100
Matériau :	Silicium et ABS de qualité alimentaire
Poids :	289 g
Dimension (L × l × H) :	200 × 383 × 14 mm
Source d'alimentation USB compatible :	5,0 V ⎓ 1,0 A, 5,0 W

13 Mise au rebut

FR

13.1 Mise au rebut de l'emballage

Effectuez le tri sélectif de l'emballage avant sa mise au rebut. Jetez le papier et le carton afin qu'ils soient collectés par le service de recyclage papier et le reste de l'emballage afin qu'il soit collecté par le service de déchets approprié.

13.2 Mise au rebut du produit

(Applicable dans l'Union européenne et d'autres pays européens ayant des systèmes de collecte sélective des déchets pour les matériaux recyclables.)

Les appareils usagers ne doivent pas être mis au rebut avec les déchets ménagers !
Si le produit venait à ne plus fonctionner, **mettez le au rebut conformément à la règlementation en vigueur dans votre ville/pays**. Cela permet le recyclage des anciens appareils par des professionnels et dans le respect de l'environnement. Pour cette raison, les équipements électriques sont marqués du symbole suivant.

Les batteries et piles rechargeables ne doivent pas être mises au rebut avec les déchets ménagers !

En tant qu'utilisateur, vous êtes légalement tenu de confier toutes les piles et batteries (y compris les piles rechargeables), que celles-ci contiennent ou non des substances nuisibles*, à un point de collecte géré par votre autorité communale ou de les rendre au détaillant afin qu'elles soient mises au rebut dans le respect de l'environnement.
Apportez le produit complet (pile rechargeable incluse) à votre point de collecte. Assurez-vous qu'il n'est pas chargé !

* mentions : Cd = cadmium, Hg = mercure, Pb = plomb

Remarque : Pour retirer la pile rechargeable, enveloppez une serviette autour de la télécommande et utilisez un marteau pour casser le boîtier. Assurez-vous que vos yeux et vos mains sont protégés pour éviter toute blessure. Veuillez noter que vous ne pourrez plus replacer la pile rechargeable une fois retirée.

14 Garantie

Conformément aux règles et lois européennes, ce produit a une garantie de 2 ans. L'étendue de la garantie pour ce produit est limitée aux défauts techniques suite à des processus de fabrication erronés. Si vous souhaitez faire usage de la garantie, veuillez vous adresser à notre service clientèle pour obtenir des instructions. Celui-ci sera peut-être à même de résoudre votre problème, sans que le produit ne doive être renvoyé au magasin ou à notre centre de services. Notre service après-vente est à votre entière disposition !

15 Service clientèle

Pour tout complément d'information sur les produits Silk'n, consultez votre site Web Silk'n régional sur : www.silkn.eu.
Si l'appareil est endommagé ou défectueux, doit être réparé ou si vous avez besoin de notre aide, veuillez vous adresser au centre de services Silk'n proche de chez vous. Vous pouvez également télécharger ce mode d'emploi sous forme de PDF depuis www.silkn.eu.

France
Numéro du service : 0891-655557
E-mail: serviceconsommateurfr@silkn.eu

Belgique
Numéro du service : 0800-29316
E-mail: serviceconsommateurbe@silkn.eu

Copyright 2026 © Silkn Beauty Ltd. Alle rechten voorbehouden.

Juridische informatie

NL

Invention Works B.V. behoudt zich het recht voor wijzigingen aan te brengen aan haar producten of specificaties ten einde hun prestaties, betrouwbaarheid of produceerbaarheid te verbeteren. Informatie verstrekt door Invention Works B.V. wordt geacht juist en betrouwbaar te zijn op het moment van publicatie. Invention Works B.V. aanvaardt echter geen aansprakelijkheid voor het gebruik hiervan. Er wordt geen licentie verleend door implicatie of anderszins onder enig octrooi of octrooirechten van Invention Works B.V.

Geen enkel deel van dit document mag worden gereproduceerd of verzonden, in welke vorm of op welke manier dan ook, elektronisch of mechanisch, voor welk doel dan ook zonder de uitdrukkelijke schriftelijke toestemming van Invention Works B.V. Gegevens kunnen zonder bericht vooraf worden gewijzigd.

Silkn Beauty Ltd. heeft octrooien en lopende octrooiaanvragen, handelsmerken, auteursrechten of andere intellectuele eigendomsrechten betreffende het onderwerp in dit document. De verstrekking van dit document geeft u geen enkele licentie voor deze octrooien, handelsmerken, auteursrechten of andere intellectuele eigendomsrechten, behalve zoals uitdrukkelijk bepaald in een geschreven overeenkomst van Silkn Beauty Ltd. Specificaties kunnen zonder voorafgaande aankondiging worden gewijzigd.

Silk'n en het Silk'n-logo zijn geregistreerde handelsmerken van Silkn Beauty Ltd.

Invention Works B.V.
Galileïstraat 17, 3029 AL Rotterdam, Nederland
www.silkn.eu – info@silkn.eu

Inhoudsopgave

1 Verpakkingsinhoud/onderdelen van het apparaat 51

2 Algemene informatie 51

2.1 De gebruiksaanwijzing lezen en bewaren 51

2.2 Uitleg van de symbolen 51

3 Veiligheid 52

3.1 Correct gebruik 52

3.2 Veiligheidsinstructies 53

4 Het product en de verpakkingsinhoud controleren 56

5 Opladen 57

6 Montage 58

7 Bediening 58

7.1 Sessie uitvoeren 58

7.2 Handmatige stand 59

7.3 Automatische stand 60

8 Toepassingsschema 60

9 Reiniging 61

10 Opbergen 61

11 Probleemoplossing 61

12 Technische gegevens 62

13 Verwijdering 62

13.1 De verpakking afvoeren 62

13.2 Het product afvoeren 63

14 Garantie 63

15 Klantenservice 64

NL

NL

1 Verpakkingsinhoud/onderdelen van het apparaat

1 Gezichtsmasker
2 Stekker
3 Grote elastische band, 2×
4 Kleine elastische band, 2×
5 USB-oplaadkabel
6 Connector
7 Indicatielampje voor programma, 4×
8 Indicatielampje handmatige stand
9 Standenknop
10 Oplaadpoort
11 Indicatielampje automatische stand
12 Bedieningsknop (⏻)
13 Afstandsbediening

2 Algemene informatie

2.1 De gebruiksaanwijzing lezen en bewaren

Deze gebruiksaanwijzing hoort bij dit led-gezichtsmasker 100 (hierna 'product' genoemd) en bevat belangrijke informatie over het instellen en gebruiken van het product. Lees de gebruiksaanwijzing zorgvuldig door voor u het apparaat gaat gebruiken. Dit geldt in het bijzonder voor de veiligheidsinstructies. Als u dit niet doet, kan dat leiden tot lichamelijk letsel of schade aan het product. De gebruiksaanwijzing is gebaseerd op de wet- en regelgeving die van kracht is in de Europese Unie. Bij verblijf in het buitenland dienen ook de landspecifieke richtlijnen en wetten te worden nageleefd. Bewaar de gebruikersaanwijzing voor gebruik in de toekomst. Zorg er bij doorgeven aan derden voor dat deze gebruiksaanwijzing samen met het product wordt doorgegeven.

2.2 Uitleg van de symbolen

De volgende symbolen en signaalwoorden worden gebruikt in deze gebruiksaanwijzing, op het product zelf of op de verpakking.

⚠ WAARSCHUWING!

Het signaalsymbool/-woord geeft een gevaar met gematigd risico aan dat kan leiden tot de dood of ernstig letsel, indien niet vermeden.

LET OP!

Dit signaalwoord waarschuwt voor mogelijke materiële schade.

Dit symbool geeft u extra nuttige informatie over de hantering en het gebruik.

Gebruiksaanwijzing lezen.

Conformiteitsverklaring: Producten die zijn aangeduid met dit symbool vervullen alle toepasselijke gemeenschapsvoorschriften van de Europese Economische Ruimte.

Conformiteitsverklaring: Producten die zijn aangeduid met dit symbool voldoen aan alle toepasselijke voorschriften uit het Verenigd Koninkrijk.

Met dit symbool aangeduide apparaten zijn uitsluitend geschikt voor gebruik in het huishouden (in droge binnenruimtes).

Dit symbool duidt de nominale spanning en de ingangsstroom voor gelijkstroom aan.

3 Veiligheid

3.1 Correct gebruik

Het product is uitsluitend bedoeld voor het herstellen van de glans, de elasticiteit en de structuur van uw huid. Daarnaast helpt het om fijne lijntjes, rimpels en andere ongelijkheden van de huid te reduceren. Het is alleen bedoeld voor persoonlijk gebruik en is niet geschikt voor commerciële doeleinden.
Gebruik het product alleen zoals beschreven in deze gebruiksaanwijzing. Elk ander gebruik wordt als onjuist beschouwd en kan leiden tot schade aan eigendommen of personen.
De fabrikant kan niet aansprakelijk worden gesteld voor schade of letsel opgelopen door onjuist of incorrect gebruik.

3.2 Veiligheidsinstructies

NL

⚠ WAARSCHUWING! RISICO OP ELEKTRISCHE SCHOK!

- Gebruik het product alleen met de meegeleverde USB-oplaadkabel.
- Gebruik het product uitsluitend met een extra lage veiligheidsspanning volgens de markering op het product.
- Gebruik het product niet als het beschadigd is of als de USB-oplaadkabel defect is.
- Open de behuizing niet zelf, maar laat reparaties uitvoeren door een gekwalificeerde professional. Neem hiervoor contact op met de klantenservice. Aansprakelijkheids- en garantieclaims zijn niet geldig in geval van reparaties door de gebruiker, ondeskundige aansluiting of verkeerde bediening.
- Voor reparaties mogen alleen onderdelen worden gebruikt die overeenkomen met de originele apparaatgegevens. Dit product bevat elektrische en mechanische onderdelen die essentieel zijn voor bescherming tegen gevaren.
- Dompel het product of de USB-oplaadkabel niet onder in water of andere vloeistoffen. Houd het product uit de buurt van water.
- Schakel het product altijd uit wanneer u het

niet gebruikt, als u het wilt reinigen of bij storingen. Koppel de USB-oplaadkabel altijd los wanneer u het product niet oplaadt.

- Raak de USB-oplaadkabel nooit aan met natte of vochtige handen.
- Steek nooit voorwerpen in de behuizing.
- Trek de USB-oplaadkabel niet aan de kabel uit de USB-stroombron, maar houd altijd de stekker van de kabel vast.
- Houd alle delen van het product uit de buurt van open vuur en hete oppervlakken.
- Leg de USB-oplaadkabel zo dat er niet over gestruikeld kan worden.
- Knik de USB-oplaadkabel niet en leg deze niet over scherpe randen.
- Gebruik het product alleen binnen.
- Gebruik het product niet tijdens het opladen.

⚠ WAARSCHUWING! RISICO OP LETSEL!

- Dit product mag niet worden gebruikt door personen met beperkte fysieke, zintuiglijke of mentale vaardigheden of door personen met een gebrek aan ervaring en kennis, tenzij zij onder toezicht staan of geïnstrueerd zijn in het veilige gebruik van het product en de gevaren begrijpen die met het gebruik samenhangen. Kinderen mogen niet met het product spelen. Reiniging en onderhoud mogen niet door kinderen worden uitgevoerd.

NL

- Het product mag niet worden gebruikt door zwangere vrouwen, kinderen, personen met epilepsie, schildklierpatiënten, mensen die schildkliermedicijnen gebruiken en personen die een lichtallergie hebben of medicatie gebruiken tegen een lichtallergie.
- Het product mag niet worden gebruikt bij huidaandoeningen, ontstoken wonden, verwondingen en postoperatieve wonden.
- Gebruik het product niet langer dan 15 minuten per sessie.
- Raadpleeg uw arts als u niet zeker weet of u het product kunt gebruiken.
- Stop onmiddellijk met gebruik van het product als u enig ongemak voelt, een abnormale reactie ontwikkelt (bijvoorbeeld jeuk of een onaangenaam aanvoelende ontsteking) of als uw huid zo warm wordt dat het onprettig wordt.
- Houd kinderen uit de buurt van het product en de USB-oplaadkabel.
- Accu's mogen niet uit elkaar gehaald, kortgesloten of in vuur gegooid worden.
- Probeer niet de batterij uit het product te halen. Dit product bevat batterijen die niet vervangbaar zijn.
- Kijk niet rechtstreeks in de lichtbron van het product.

LET OP! RISICO OP SCHADE!

- Houd het product uit de buurt van open vuur, hete oppervlakken, hoge temperaturen of weersinvloeden (bijvoorbeeld regen).
- Vouw of rol het product niet op.
- Leg geen zware voorwerpen op het product.
- Stop met gebruik van het product als onderdelen barsten of scheuren vertonen, of vervormd zijn. Vervang beschadigde onderdelen alleen met overeenkomstige originele reserveonderdelen.

NL

4 Het product en de verpakkingsinhoud controleren

LET OP! RISICO OP SCHADE!

- Wanneer u niet voorzichtig bent bij het openen van de verpakking met een scherp mes of andere scherpe of puntige voorwerpen, kunt u het product gemakkelijk beschadigen. Doe voorzichtig bij het openen van de verpakking.

1. Haal het product uit de verpakking.
2. Controleer of alle onderdelen meegeleverd zijn (zie **afbeelding A**).
3. Controleer of het product of de individuele onderdelen zijn beschadigd. Als dit het geval is, mag het product niet worden gebruikt. Neem contact op met onze klantenservice.

5 Opladen

⚠ WAARSCHUWING! RISICO OP LETSEL!

NL

- Laad het product alleen op met de meegeleverde USB-oplaadkabel.
- Laad het product alleen op bij temperaturen tussen 0 en 40 °C.

ℹ

- Laad het product volledig op voor het eerste gebruik en wanneer de batterij bijna leeg is.
- Als de batterij bijna leeg is, knipperen de indicatielampjes op de afstandsbediening 13 5 keer voor het product automatisch wordt uitgeschakeld. Laad het product op.
- Tijdens het opladen kan het product niet worden gebruikt.
- Als het product gedurende een langere tijd wordt opgeborgen, moet het laadniveau regelmatig worden gecontroleerd en moet de lithiumbatterij regelmatig worden opgeladen.

1. Sluit de stekker 2 van het gezichtsmasker 1 aan op de connector 6 van de afstandsbediening.
2. Sluit het kleinere uiteinde van de USB-oplaadkabel 5 aan op de oplaadpoort 10 van de afstandsbediening.
3. Steek het grotere uiteinde van de USB-oplaadkabel voor het opladen in de USB-aansluiting van een compatibele USB-netadapter (5,0 V, 1,0 A, 5,0 W) of een andere compatibele USB-stroombron (5,0 V, 1,0 A, 5,0 W) (bijv. pc, laptop of powerbank).
4. Steek voor opladen de USB-adapter in een stopcontact.
   Controleer de voortgang van het laadproces aan de hand van de indicatielampjes voor programma 7:
   Eén indicatielampje = 25% opgeladen
   Twee indicatielampjes = 50% opgeladen
   Drie indicatielampjes = 75% opgeladen
   Vier indicatielampjes = volledig opgeladen
5. Verwijder de USB-adapter uit het stopcontact wanneer het product is opgeladen en koppel de USB-oplaadkabel los van de oplaadpoort van de afstandsbediening.

6 Montage

1. Open de klittenbandsluitingen op de elastische banden 3/4.
2. Voer de kleine elastische 4 banden door de kleine openingen aan de bovenkant en de grote elastische banden 3 door de grote openingen aan de zijkant van het gezichtsmasker 1 (zie stap 1 in **afbeelding B**).
3. Sluit de klittenbansluitingen om de elastische banden aan het gezichtsmasker te bevestigen (zie stap 2 in **afbeelding B**).

NL

7 Bediening

⚠ WAARSCHUWING! RISICO OP LETSEL!

- Gebruik het product niet langer dan 15 minuten per sessie.

7.1 Sessie uitvoeren

1. Laad het product volledig op en bevestig de elastische banden correct 3/4 (zie hoofdstuk "Opladen" en "Montage").
2. Reinig en droog uw gezicht en handen grondig. Zorg ervoor dat de handen en het gezicht schoon zijn en vrij van make-up.
3. Ga zitten of liggen en plaats het gezichtsmasker 1 op uw gezicht.
4. Gebruik de klittenbandsluitingen aan het uiteinde van de elastische banden om het gezichtsmasker comfortabel op uw gezicht te plaatsen. De kleine elastische banden 4 moeten aan de bovenkant van uw hoofd worden vastgemaakt en de grote elastische banden 3 aan de achterkant van uw hoofd (zie **afbeelding C**).
5. Sluit de stekker 2 van het gezichtsmasker aan op de connector 6 van de afstandsbediening 13.
6. Houd de bedieningsknop ingedrukt (⏻) 12 om het product in te schakelen.

   Na het inschakelen gaat het product standaard naar de handmatige modus met het geselecteerde programma M1 (rood).
7. Druk, indien gewenst, de standenknop 9 herhaaldelijk in om te kiezen tussen de automatische stand en de handmatige stand.

   Na uw selectie gaat het overeenkomstige indicatielampje (8 of 11) branden.

Ga voor uitleg over het gebruik van de handmatige stand naar het hoofdstuk "Handmatige stand".

Ga voor uitleg over het gebruik van de automatische stand naar het hoofdstuk "Automatische stand".

8. Verwijder na de sessie het gezichtsmasker en breng een serum en/of dag-/nachtcrème op uw gezicht aan.

NL

7.2 Handmatige stand

- Na het inschakelen gaat het product standaard naar de handmatige modus met het geselecteerde programma M1 (rood).
- Als een ander programma (M2, M3 of M4) gewenst is, drukt u 1-3 keer op de bedieningsknop (⏻) 12 om het betreffende programma te selecteren. Het betreffende indicatielampje voor programma 7 gaat branden om uw keuze aan te geven.
  LET OP: Het product wordt uitgeschakeld wanneer de bedieningsknop (⏻) een vierde keer wordt ingedrukt.
- Als er een programma is geselecteerd, knippert het indicatielampje voor handmatige modus 8 5 keer. Daarna blijft het controlelampje branden en start het product met het geselecteerde programma.
- Functies van de programma's:

Programma	led	Beste voor
M1	Rood	Vermindert fijne lijntjes, stimuleert collageen en helpt de bloedcirculatie verbeteren
M2	Blauw	Vermindert acne-gerelateerde roodheid en ongelijkheden voor een heldere huid
M3	Geel	Verbetert de vochtigheid van de huid en brengt droge en gevoelige huid tot rust
M4	Paars	Vermindert de veroudering van de huid en reduceert ongelijkheden om de vitaliteit en glans van de huid te verbeteren

- Een sessie duurt 10 minuten. Het product wordt na afloop van de sessie automatisch uitgeschakeld.

- U kunt ook de bedieningsknop (⏻) ingedrukt houden om het product uit te schakelen wanneer u dat wilt.

7.3 Automatische stand

- Als de automatische modus is geselecteerd, knippert het indicatielampje voor de automatische modus 11 5 keer. Daarna blijft het controlelampje branden en start het product met de sessie.
- In de automatische modus voert het product de programma's in deze volgorde uit:

  M1 (rood): 5 minuten

  M2 (blauw): 3 minuten

  M3 (geel): 4 minuten

  M4 (paars): 3 minuten
- De volledige sessie duurt in totaal 15 minuten. Het product wordt na afloop van de sessie automatisch uitgeschakeld.
- U kunt ook de bedieningsknop (⏻) 12 ingedrukt houden om het product uit te schakelen wanneer u dat wilt.

NL

8 Toepassingsschema

Als u het product voor de eerste keer gebruikt, houdt u zich dan aan het volgende schema:

Eerste week	Eenmaal per 3 dagen gebruiken, max. 10 minuten per keer
Tweede week	Eenmaal per 2 dagen gebruiken, max. 10 minuten per keer
Derde week	Eenmaal per 2 dagen gebruiken, max. 10–15 minuten per keer
Vierde week	Eenmaal per dag gebruiken, max. 10–15 minuten per keer

Pas de frequentie aan tot één of twee keer per week zodra de resultaten zichtbaar zijn.

9 Reiniging

⚠ WAARSCHUWING! RISICO OP ELEKTRISCHE SCHOK!

- Haal altijd de stekker uit de voedingsbron voor u begint met reinigen.

LET OP! RISICO OP SCHADE!

- Gebruik geen agressieve reinigingsmiddelen (zoals azijn of ontkalkingsmiddelen), borstels met metalen of nylon haren, of scherpe of metalen schoonmaakgerei zoals messen, harde krabbers en dergelijke.
- Reinig het product niet met warm water.

Gebruik een vochtige doek of een reinigingsdoekje op waterbasis voor het reinigen van het gezichtsmasker 1. Veeg het vervolgens droog met een droge doek.

10 Opbergen

Voor de onderdelen worden opgeborgen, moeten ze helemaal droog zijn.

- Bewaar het product op een schone en droge plaats, uit de buurt van warmte en direct zonlicht.
- Berg het product zo op, dat kinderen er niet bij kunnen.
- Voor de beste bescherming bewaart u het product in de originele verpakking.

11 Probleemoplossing

Sommige problemen kunnen worden veroorzaakt door kleine storingen die u zelf kunt oplossen. Volg hiervoor de instructies in de volgende tabel. Neem contact op met de klantenservice als het niet mogelijk is om het probleem op te lossen. Repareer het product niet zelf.

Storing	Mogelijke oorzaak en oplossing
Het product doet het niet.	• Zorg dat het product goed is opgeladen. • Zorg dat het product niet is aangesloten op een USB-voedingsbron. Het product werkt niet tijdens het opladen.
Het product laadt niet op.	• Zorg dat de USB-kabel tussen de oplaadpoort en de USB-voedingsbron goed is aangesloten.

NL

12 Technische gegevens

Model:	ND-FM02
Nominale spanning:	3,7 V
Batterijvermogen:	1500 mAh lithium
Aantal ledlichten:	100
Materialen:	Goedgekeurde siliconen (voedselveilig), ABS
Gewicht:	289 g
Afmetingen (l x b x h):	200 × 383 x 14 mm
Compatibele USB-stroombron:	5,0 V ⎓ 1,0 A, 5,0 W

13 Verwijdering

13.1 De verpakking afvoeren

Sorteer de verpakking voordat u die afvoert. Voer het karton af via de ophaaldienst voor oud papier en het verpakkingsmateriaal via de daarvoor bestemde ophaaldienst.

13.2 Het product afvoeren

(Van toepassing in de Europese Unie en in andere Europese landen met systemen voor het gescheiden inzamelen van recycleerbare materialen)

Oude apparaten mogen niet worden weggegooid met het huishoudelijk afval!
Als het product op enig moment niet meer kan worden gebruikt, **voer dit dan af overeenkomstig de geldende verordeningen in uw stad of provincie**. Zo zorgt u ervoor dat oude apparaten op een professionele manier worden gerecycled, zonder negatieve gevolgen voor het milieu. Daarom is elektrische en elektronische apparatuur voorzien van het hier weergegeven symbool.

Batterijen en oplaadbare batterijen mogen niet worden weggegooid met het huishoudelijk afval.

Als de eindgebruiker bent u wettelijk verplicht alle batterijen en oplaadbare batterijen gescheiden in te zamelen, ongeacht of deze schadelijke stoffen* bevatten of niet, en in te leveren bij een gemeentelijk inzamelpunt of bij een verkoper, zodat de batterijen op milieuvriendelijke wijze kunnen worden afgevoerd.
Breng het gehele product (inclusief de oplaadbare batterij) naar uw inzamelpunt en zorg dat het product niet opgeladen is!
* gelabeld met: Cd = cadmium, Hg = kwik, Pb = lood

Let op: De oplaadbare batterij verwijderen: wikkel een handdoek om de afstandsbediening en sla met een hamer op de behuizing. Zorg dat uw ogen en handen beschermd zijn om letsel te voorkomen. Let op: het verwijderen van de oplaadbare batterij is onomkeerbaar.

14 Garantie

Voor dit product geldt een garantie van 2 jaar volgens Europese regelgeving en wetgeving. De dekking van de garantie voor dit product is beperkt tot technische defecten veroorzaakt door verkeerde productieprocessen. Indien u aanspraak wilt maken op de garantie, neemt u contact op met onze klantenservice voor instructies. Mogelijk kunnen zij uw probleem oplossen zonder dat u het product hoeft te retourneren naar de winkel of ons servicecentrum. Onze klantenservice helpt u graag verder.

15 Klantenservice

Meer informatie over de producten van Silk'n vindt u op uw regionale Silk'n-website: www.silkn.eu. Als het apparaat beschadigd of defect is, gerepareerd moet worden of als u hulp nodig hebt, neem dan contact op met het dichtstbijzijnde servicecentrum van Silk'n. Deze gebruiksaanwijzing kunt u ook als pdf-bestand downloaden via: www.silkn.eu.

NL

Nederland
Servicenummer: 0900-2502217
Email: klantenservicenl@silkn.eu

België
Servicenummer: 0800-29316
Email: serviceconsommateurbe@silkn.eu

Copyright 2026 © Silkn Beauty Ltd. Todos los derechos reservados.

ES

Aviso legal

Invention Works B.V. se reserva el derecho a modificar sus productos o cambiar sus especificaciones con el fin de mejorar sus prestaciones, fiabilidad o viabilidad de fabricación. La información proporcionada por Invention Works B.V. se considera exacta y fiable en el momento de su publicación. Sin embargo, Invention Works B.V. no asume responsabilidad alguna en cuanto a su uso. No se concede licencia alguna de manera tácita ni conforme a ninguna patente o derechos de patente por parte de Invention Works B.V.

Ninguna parte de este documento puede ser reproducida ni transmitida de ninguna forma ni por ningún medio, tanto electrónico como mecánico, con ninguna finalidad, sin el consentimiento expreso por escrito de Invention Works B.V. Los datos están sujetos a cambios sin previo aviso.

Silkn Beauty Ltd. cuenta con patentes y solicitudes de patentes en trámite, marcas registradas, derechos de autor u otros derechos de propiedad intelectual que incluyen el objeto de este documento. La entrega de este documento no le otorga ninguna licencia sobre estas patentes, marcas registradas, derechos de autor u otros derechos de propiedad intelectual, excepto si se estipula expresamente en cualquier acuerdo escrito de Silkn Beauty Ltd. Las especificaciones están sujetas a cambios sin previo aviso.

Silk'n y el logotipo de Silk'n son marcas registradas de Silkn Beauty Ltd.

Invention Works B.V.
Galileïstraat 17, 3029 AL Rotterdam, Países Bajos
www.silkn.eu – info@silkn.eu

Contenido

1 Contenido del paquete/piezas del aparato 67

2 Información general 67

2.1 Leer y guardar el manual de instrucciones 67

2.2 Explicación de los símbolos 67

3 Seguridad 68

3.1 Uso adecuado 68

3.2 Instrucciones de seguridad 68

4 Comprobación del producto y del contenido del paquete 72

5 Carga 72

6 Montaje 73

7 Funcionamiento 74

7.1 Ejecutar sesión 74

7.2 Modo manual 75

7.3 Modo automático 76

8 Plan de aplicación 76

9 Limpieza 76

10 Almacenamiento 77

11 Solución de problemas 77

12 Datos técnicos 78

13 Desechado 78

13.1 Desechado del embalaje 78

13.2 Desechado del producto 78

14 Garantía 79

15 Servicio de atención al cliente 79

ES

ES

1 Contenido del paquete/piezas del aparato

1. Máscara facial
2. Enchufe
3. 2 tiras elásticas grandes
4. 2 tiras elásticas pequeñas
5. Cable de carga USB
6. Conector
7. 4 Indicadores luminosos de programa
8. Luz indicadora de modo manual
9. Botón de modo
10. Puerto de carga
11. Luz indicadora de modo automático
12. Botón de encendido (⏻)
13. Control remoto

2 Información general

2.1 Leer y guardar el manual de instrucciones

Este manual de instrucciones se entrega con la Máscara facial LED 100 (en lo sucesivo, el «producto») e incluye información importante sobre la configuración y la forma de usarla.
Antes de usar el producto, lea detenidamente el manual de instrucciones, sobre todo en lo referente a las instrucciones de seguridad. De no hacerlo, podrían producirse lesiones personales y daños en el producto. El manual de instrucciones se basa en los reglamentos y normas aplicables en la Unión Europea. Fuera de ella, debe también cumplir con las directrices y leyes específicas de cada país. Guarde el manual de instrucciones para consultas posteriores. Asegúrese de incluir ese manual de instrucciones cuando entregue el producto a otras personas.

2.2 Explicación de los símbolos

En este manual de instrucciones se utilizan los siguientes símbolos y términos de advertencia, que también aparecen en el producto o en el embalaje.

⚠ ¡ADVERTENCIA!

Este símbolo o término indica un peligro de riesgo moderado, que puede provocar el fallecimiento o lesiones graves si no se evita.

¡AVISO!

Este término de advertencia avisa de posibles daños materiales.

Este símbolo de señal le aporta información adicional útil sobre el manejo y uso.

Lea el manual de usuario.

Declaración de conformidad: Los productos identificados con este símbolo satisfacen todas las disposiciones comunitarias aplicables del Espacio Económico Europeo.

Declaración de conformidad: Los productos marcados con este símbolo cumplen todas las normativas aplicables en el Reino Unido.

Los dispositivos identificados con este símbolo solo son aptos para uso doméstico (en interiores secos).

Este símbolo indica la tensión nominal y la corriente nominal para corriente continua (CC).

ES

3 Seguridad

3.1 Uso adecuado

El producto está exclusivamente diseñado para recuperar el brillo, la elasticidad y la estructura de la piel. Asimismo, contribuye a reducir las líneas finas de expresión, las arrugas y otras impurezas de la piel. Solo está destinado a uso privado, no a uso comercial. Utilice este producto únicamente como se describe en el manual de instrucciones. Cualquier otro uso se considera inadecuado y puede resultar en daños a la propiedad o las personas. El fabricante no es responsable de los daños o lesiones provocados por el uso inadecuado o incorrecto del producto.

3.2 Instrucciones de seguridad

¡ADVERTENCIA! ¡RIESGO DE DESCARGA ELÉCTRICA!

- Utilice el producto únicamente con el cable de carga USB suministrado.

- El producto únicamente puede utilizarse con una tensión de seguridad baja según la marca en el producto.
- No ponga el producto en funcionamiento si está dañado o si el cable de carga USB está defectuoso.
- No abra el producto, deje que un profesional cualificado lo repare. Contacte con el servicio de atención al cliente para ello. Rechazaremos todas las reclamaciones de responsabilidad y garantía en caso de reparaciones realizadas por el usuario, conexión inadecuada o funcionamiento incorrecto.
- Solo se pueden usar para las reparaciones piezas que cumplan con los datos del dispositivo original. Este producto tiene piezas eléctricas y mecánicas que son básicas para protegerle contra fuentes de peligro.
- No sumerja el producto ni el cable de carga USB en agua u otros líquidos. Mantenga el producto lejos del agua.
- Apague siempre el producto cuando no lo utilice, cuando quiera limpiarlo o cuando haya una avería. Desconecte siempre el cable de carga USB cuando no esté cargando el producto.
- No toque nunca el cable de carga USB con las manos mojadas o húmedas.

- No inserte nunca objetos en la carcasa.
- No retire el cable de carga USB de la fuente de corriente USB tirando del cable. En su lugar, agarre siempre el enchufe del mismo.
- Mantenga todas las piezas del producto alejadas del fuego abierto y superficies calientes.
- Tienda el cable de carga USB de forma que no pueda provocar tropiezos.
- No doble el cable de carga USB ni lo coloque encima de bordes afilados.
- Use el producto únicamente en interiores.
- No utilice el producto mientras se está cargando.

⚠ ¡ADVERTENCIA! ¡RIESGO DE LESIONES!

- Este producto no debe ser utilizado por personas con capacidades físicas, sensoriales o mentales reducidas, o con falta de experiencia y conocimientos, a menos de que cuenten con supervisión o hayan sido instruidas sobre su uso de un modo seguro y comprendan los riesgos implicados. Los niños no pueden jugar con el producto. Los niños no deben llevar a cabo la limpieza y el mantenimiento.
- Este producto no debe ser utilizado por mujeres embarazadas, niños, personas con

epilepsia, pacientes con problemas tiroideos, personas que utilicen medicamentos para la tiroides, personas fotoalérgicas o personas que utilicen medicamentos para alergias leves.

- Este producto no se puede utilizar en caso de enfermedades de la piel, ulceración de heridas, traumatismos y heridas posoperatorias.
- No utilice el producto durante más de 15 minutos en cada sesión.
- Consulte a su médico si no está seguro de si puede utilizar el producto o no.
- Deje de usar el producto inmediatamente si siente alguna molestia, desarrolla cualquier reacción anormal (como picazón o inflamación molesta) o en caso de que su piel se caliente hasta el punto de sentir incomodidad.
- Mantenga a los niños alejados del producto y del cable de carga USB.
- Las baterías no deben desmontarse, cortocircuitarse ni arrojarse al fuego.
- No intente retirar la batería del producto. Este producto contiene baterías que no se pueden sustituir.
- No mire directamente a la zona de la fuente de luz del producto.

¡AVISO! ¡RIESGO DE DAÑOS!

- Mantenga el producto alejado del fuego, superficies calientes, altas temperaturas o los efectos del clima (p. ej., lluvia).
- No pliegue ni enrolle el producto.
- No apile objetos pesados sobre el producto.
- Deje de usar el producto si sus piezas presentan grietas o roturas o están deformadas. Reemplazo únicamente las piezas dañadas por las de repuesto originales correspondientes.

4 Comprobación del producto y del contenido del paquete

¡AVISO! ¡RIESGO DE DAÑOS!

- Si no tiene cuidado al abrir el embalaje con un cuchillo afilado u otros objetos puntiagudos, puede dañar el producto. Tenga mucho cuidado al abrirlo.

1. Saque el producto del embalaje.
2. Compruebe que incluye todas las piezas **Fig. A**).
3. Compruebe si el producto o las piezas individuales están dañados. Si este es el caso, no utilice el producto. Contacte con nuestro servicio al cliente.

5 Carga

⚠ ¡ADVERTENCIA! ¡RIESGO DE LESIONES!

- Cargue el producto únicamente con el cable de carga USB suministrado.

- Cargue solo el producto a temperaturas entre 0 y 40 °C.

- Cargue completamente el producto antes del primer uso y cuando la batería está baja.
- Cuando la batería está baja, las luces indicadoras del control remoto 13 parpadearán 5 veces antes de apagarse automáticamente. Recargue el producto.
- El producto no se puede utilizar durante la carga.
- Si el producto va a ser almacenado durante un período prolongado, debe comprobar el nivel de carga y cargar regularmente la batería de litio.

1. Conecte el enchufe 2 de la máscara facial 1 al conector 6 del control remoto.
2. Conecte el extremo más pequeño del cable de carga USB 5 al puerto de carga 10 del control remoto.
3. Si necesita cargar el dispositivo, conecte el extremo más grande del cable de carga USB al puerto USB de un adaptador de corriente USB compatible (5,0 V, 1,0 A, 5,0 W) u otra fuente de alimentación USB compatible (5,0 V, 1,0 A, 5,0 W) (por ejemplo, un ordenador, un portátil o un cargador externo).
4. Conecte el adaptador de pared USB a una toma de corriente para cargar.

   Compruebe el avance del proceso de carga en función de los indicadores luminosos de programa 8:

   Un indicador luminoso = 25 % de carga

   Dos indicadores luminosos = 50 % de carga

   Tres indicadores luminosos = 75 % de carga

   Cuatro indicadores luminosos = totalmente cargado
5. Cuando termine la carga, desconecte el adaptador de pared USB de la toma de corriente y desconecte el cable de carga USB del puerto de carga del control remoto.

6 Montaje

1. Abra los cierres de gancho y bucle de las correas elásticas 3/4.

2. Guíe las pequeñas correas 4 elásticas a través de las pequeñas aberturas superiores y las grandes correas elásticas 3 a través de las grandes aberturas laterales de la máscara facial 1 (ver paso 1 en la **Fig. B**).
3. Cierre los cierres de gancho y bucle para asegurar las correas elásticas en la máscara facial (ver paso 2 en la **Fig. B**).

ES

7 Funcionamiento

⚠ ¡ADVERTENCIA! ¡RIESGO DE LESIONES!

- No utilice el producto durante más de 15 minutos en cada sesión.

7.1 Ejecutar sesión

1. Cargue completamente el producto y fije correctamente las correas elásticas 3/4 (ver capítulo «Carga» y «Montaje»).
2. Limpie y seque a fondo la cara y las manos. Asegúrese de que están libres de cualquier maquillaje o suciedad.
3. Siéntese o recuéstese y coloque la máscara facial 1 sobre su cara.
4. Use los cierres de gancho y bucle en los extremos de las correas elásticas para ajustar la máscara facial cómodamente a su cara. Las correas elásticas pequeñas 4 deben cerrarse en la parte superior de la cabeza y las correas elásticas grandes 3 deben cerrarse en la parte posterior de la cabeza (ver **Fig. C**).
5. Conecte el enchufe 2 de la máscara facial al conector 6 del control remoto 13.
6. Mantenga presionado el botón de encendido (⏻) 12 para encender el producto.

   Al encender el producto, este pasa por defecto al modo manual con el programa M1 (rojo).
7. Si lo desea, pulse el botón de modo 9 varias veces para seleccionar entre el modo automático y el modo manual.

   El indicador luminoso de modo correspondiente (8 o 11) se enciende según su selección.

   Para utilizar el modo Manual, consulte el capítulo «Modo manual».

   Para usar el modo automático, consulte el capítulo «Modo automático».

8. Tras la sesión, retírese la máscara y aplíquese un suero y/o una crema de día/noche en el rostro.

7.2 Modo manual

- Al encender el producto, este pasa por defecto al modo manual con el programa M1 (rojo).
- Si desea ejecutar otro programa (M2, M3 o M4), presione el botón de encendido (⏻) 12 de 1 a 3 veces para elegir el programa correspondiente. El indicador luminoso de programa 7 correspondiente se ilumina para indicarle su selección.
  Aviso: El producto se apaga cuando se pulsa por cuarta vez el botón de encendido (⏻) .
- Cuando está seleccionado un programa, el indicador luminoso de modo manual 8 parpadea 5 veces antes de que la luz permanezca encendida y el producto inicie el programa seleccionado.
- Funciones de los programas:

Programa	LED	Adecuada para
M1	Rojo	Reduce las líneas de expresión y las arrugas, estimula el colágeno y ayuda a mejorar la circulación sanguínea
M2	Azul	Reduce el enrojecimiento y las impurezas ocasionadas por el acné para un rostro más claro
M3	Amarillo	Mejora la hidratación de la piel y alivia la piel seca y sensible
M4	Púrpura	Previene el envejecimiento de la piel y reduce las impurezas para mejora la vitalidad y la luminosidad de la piel

- La sesión dura 10 minutos. El producto se apaga automáticamente al finalizar la sesión.
- También puede pulsar y mantener pulsado el botón de encendido (⏻) para apagar el producto en cualquier momento.

7.3 Modo automático

- Cuando se selecciona el modo automático, el indicador luminoso del modo automático 11 parpadea 5 veces antes de que la luz permanezca encendida y el producto inicie la sesión.
- En el modo de funcionamiento automático, el producto ejecuta los programas en el siguiente orden:

  M1 (rojo): 5 minutos

  M2 (azul): 3 minutos

  M3 (amarillo): 4 minutos

  M4 (púrpura): 3 minutos
- La sesión completa dura 15 minutos. El producto se apaga automáticamente al finalizar la sesión.
- También puede pulsar y mantener pulsado el botón de encendido (⏻) 12 para apagar el producto en cualquier momento.

ES

8 Plan de aplicación

Si utiliza el producto por primera vez, siga el siguiente programa:

Primera semana	Usar una vez cada 3 días, máx. 10 minutos cada vez
Segunda semana	Usar una vez cada 2 días, máx. 10 minutos cada vez
Tercera semana	Usar una vez cada 2 días, máx. 10–15 minutos cada vez
Cuarta semana	Usar una vez cada día, máx. 10–15 minutos cada vez

Tan pronto como vea resultados, ajuste la frecuencia a una o dos veces por semana.

9 Limpieza

⚠ ¡ADVERTENCIA! ¡RIESGO DE DESCARGA ELÉCTRICA!

- Desconecte siempre el producto de la fuente de alimentación antes de limpiarlo.

¡AVISO! ¡RIESGO DE DAÑOS!

- No utilice limpiadores agresivos (p. ej., productos de vinagre o cal), cepillos con cerdas de metal o nailon, o utensilios de limpieza afilados o metálicos como cuchillos, raspadores duros y similares.
- No use agua caliente para limpiar.

Use un paño húmedo o una toallita a base de agua para limpiar la máscara facial 1. Luego séquela con un paño seco.

10 Almacenamiento

Todas las piezas deben estar completamente secas antes de ser almacenadas.

- Almacene el producto en un lugar limpio y seco, evitando el calor y la luz solar directa.
- Almacene el producto para que no sea accesible a los niños.
- Para una mejor protección, almacene el producto en su embalaje original.

11 Solución de problemas

Algunos problemas pueden ser causados por fallos menores que usted mismo puede arreglar. Para ello, siga las instrucciones de la siguiente tabla. Si sigue sin poder resolver el problema, póngase en contacto con el servicio al cliente. No repare el producto usted mismo.

Fallo	Posible causa y solución
El producto no funciona.	• Asegúrese de que el producto esté correctamente cargado. • Asegúrese de que el producto no esté conectado a una fuente de alimentación USB. El producto no funciona mientras se carga.
El producto no carga.	• Asegúrese de que el cable USB esté conectado de forma segura entre el puerto de carga y la fuente de alimentación USB.

12 Datos técnicos

Modelo:	ND-FM02
Voltaje nominal:	3,7 V
Capacidad de la batería:	1500 mAh litio
Número de luces LED:	100
Materiales:	Silicio de calidad alimentaria, ABS
Peso:	289 g
Dimensiones (L × A × A):	200 × 383 x 14 mm
Fuente de alimentación USB compatible:	5,0 V ⎓ 1,0 A, 5,0 W

ES

13 Desechado

13.1 Desechado del embalaje

Clasifique el embalaje antes de desecharlo. Deseche el papel y cartón con el servicio de papel reciclado y el envoltorio con el servicio de recogida adecuado.

13.2 Desechado del producto

(Aplicable en la Unión Europea y otros países europeos con sistemas de recogida selectiva de residuos para los materiales reciclables)

¡Los electrodomésticos viejos no pueden desecharse en los residuos domésticos!

En caso de que el producto Ya no pueda usarse en algún momento, **deséchelo de acuerdo con las regulaciones vigentes en su ciudad o condado**. Esto garantiza que los electrodomésticos antiguos se reciclen de forma profesional y también elimina las consecuencias negativas para el medio ambiente. Por esta razón, el equipo eléctrico está marcado con el símbolo que se muestra aquí.

¡Las baterías y baterías recargables no pueden desecharse con residuos domésticos!

Como usuario final está obligado por ley a llevar todas las baterías y baterías recargables, independientemente de que contengan sustancias nocivas* o no, a un punto de recogida gestionado por la autoridad municipal o a un minorista, para que puedan eliminarse de forma respetuosa con el medio ambiente. Lleve todo el producto (incluyendo la batería recargable) a su punto de recogida y asegúrese de que está descargado.

* etiquetados con: Cd = cadmio, Hg = mercurio, Pb = plomo

ES

Aviso: Para quitar la batería recargable, envuelva una toalla alrededor del control remoto y utilice un martillo para romper la carcasa. Asegúrese de que sus ojos y manos estén protegidos para evitar lesiones. Tenga en cuenta que la eliminación de la batería recargable no es reversible.

14 Garantía

Este producto está cubierto por una garantía de 2 años de acuerdo con la legislación europea. El alcance de la garantía en este producto se limita a los defectos técnicos causados por procesos de producción defectuosos. En el caso de que desee reclamar la garantía, asegúrese de ponerse en contacto con nuestro servicio al cliente para obtener instrucciones. Ellos resolverán su problema sin necesidad de devolver el producto a la tienda o a nuestro centro de mantenimiento. ¡Nuestro servicio de atención al cliente siempre está encantado de ayudarle!

15 Servicio de atención al cliente

Para obtener más información sobre los productos de Silk'n visite su sitio web regional de Silk'n: www.silkn.eu. Si el dispositivo está dañado, defectuoso, necesita reparación o necesita nuestra asistencia, póngase en contacto con su centro de servicio Silk'n más cercano. Este manual también está disponible en formato PDF en: www.silkn.eu.

Número de servicio: 900 823 302
Email: servicioalcliente@silkn.eu

Copyright 2026 © Silkn Beauty Ltd. Todos os direitos reservados.

Aviso legal

A Invention Works B.V. reserva-se o direito de fazer alterações aos seus produtos ou especificações para melhorar o desempenho, a fiabilidade ou as possibilidades de fabrico. As informações fornecidas pela Invention Works B.V., tanto quanto é do nosso conhecimento, são exatas e fiáveis à data da publicação. Porém, a Invention Works B.V. não assume qualquer responsabilidade pelo seu uso. Não é concedida qualquer licença, nem de forma implícita, nem no âmbito de qualquer patente ou quaisquer direitos de patente, pela Invention Works B.V.

PT

Não é permitida a reprodução nem a transmissão de qualquer parte deste documento, de forma eletrónica ou mecânica, qualquer que seja o efeito pretendido, sem o consentimento expresso por escrito da Invention Works B.V. As informações estão sujeitas a alteração sem aviso prévio.

A Silkn Beauty Ltd. tem patentes e solicitações de patentes pendentes, marcas comerciais, direitos de autor ou outros direitos de propriedade intelectual que regem o assunto em questão neste documento. O fornecimento deste documento não lhe concede qualquer licença sobre estas patentes, marcas comerciais, direitos de autor ou outros direitos de propriedade intelectual, salvo disposição expressa por acordo escrito em contrário pela Silkn Beauty Ltd. As especificações estão sujeitas a alteração sem aviso prévio.

A Silk'n e o logótipo da Silk'n são marcas comerciais registadas da Silkn Beauty Ltd.

Invention Works B.V.
Galileïstraat 17, 3029 AL Rotterdam, Países Baixos
www.silkn.eu – info@silkn.eu

Índice

1 Conteúdo da embalagem/peças do equipamento 82

2 Informação geral 82

2.1 Ler e guardar o manual do utilizador 82

2.2 Explicação de símbolos 82

PT

3 Segurança 83

3.1 Uso adequado 83

3.2 Instruções de segurança 83

4 Verificação do produto e conteúdo da embalagem 87

5 Carregamento 88

6 Montagem 89

7 Operação 89

7.1 Efetuar uma sessão 89

7.2 Modo manual 90

7.3 Modo automático 91

8 Plano de aplicação 91

9 Limpeza 91

10 Armazenamento 92

11 Resolução de problemas 92

12 Dados técnicos 93

13 Eliminação 93

13.1 Eliminação da embalagem 93

13.2 Eliminação do produto 93

14 Garantia 94

15 Assistência ao cliente 94

1 Conteúdo da embalagem/peças do equipamento

1. Máscara facial
2. Ficha
3. Cinta elástica grande, 2×
4. Cinta elástica pequena, 2×
5. Cabo de carregamento USB
6. Conector USB
7. Luz de controlo do programa, 4×
8. Luz indicadora de modo manual
9. Botão de modo
10. Porta de carregamento
11. Luz indicadora de modo automático
12. Botão ligar/desligar (⏻)
13. Controlo remoto

PT

2 Informação geral

2.1 Ler e guardar o manual do utilizador

O presente manual do utilizador acompanha esta Máscara Facial de LED 100 (doravante designada "produto"), contendo informações importantes sobre a respetiva configuração e utilização.
Antes de utilizar o produto, leia o manual do utilizador cuidadosamente. Isto aplica-se particularmente às instruções de segurança. O incumprimento desta recomendação poderá resultar em danos corporais ou danos ao produto.
O manual do utilizador baseia-se nas normas e regras aplicáveis na União Europeia. Quando se encontrar no estrangeiro, deverá cumprir igualmente as diretrizes e leis específicas do país em causa. Guarde o manual do utilizador para consulta futura. Certifique-se de que inclui o presente manual do utilizador sempre que transmitir o produto a terceiros.

2.2 Explicação de símbolos

São utilizados os seguintes símbolos e palavras-sinal neste manual do utilizador, no produto ou na embalagem.

⚠ AVISO!

Este símbolo/palavra-sinal designa um perigo de gravidade moderada, que pode resultar em morte ou em lesões graves se não for evitado.

ATENÇÃO!

Esta palavra-sinal avisa relativamente a possíveis danos de propriedade.

Este símbolo de sinalização fornece informações adicionais úteis sobre o manuseio e o uso.

Ler o manual de instruções.

PT

Declaração de conformidade: Produtos marcados com este símbolo cumprem com todas as normas comunitárias aplicáveisdo Espaço Económico Europeu.

Declaração de Conformidade: Os produtos marcados com este símbolo cumprem todas as normas aplicáveis no Reino Unido.

Os aparelhos marcados com este símbolo só são apropriados para o uso doméstico (em espaços interiores secos).

Este símbolo identifica a tensão estipulada e a corrente estipulada para a corrente contínua.

3 Segurança

3.1 Uso adequado

O produto foi concebido exclusivamente para restaurar o brilho, a elasticidade e a estrutura da pele. Além disso, ajuda a reduzir linhas finas, rugas e outras imperfeições da pele. Destina-se apenas a uso privado, não sendo adequado a finalidades comerciais.

Utilize o produto apenas conforme descrito neste manual do utilizador. Qualquer outro uso é considerado indevido, podendo resultar em danos à propriedade ou pessoas. O fabricante não pode ser responsabilizado por danos ou lesões causados por uso indevido ou incorreto.

3.2 Instruções de segurança

⚠ AVISO! RISCO DE CHOQUE ELÉTRICO!

- Utilizar o produto apenas com o cabo de

carregamento USB fornecido.

- O produto só pode ser utilizado com uma tensão de segurança baixa, conforme indicado na marcação no produto.
- Se forem detetados danos no produto ou o cabo de carregamento USB estiver danificado, não coloque o produto em funcionamento.
- Não abra o compartimento. As reparações devem ser efetuadas por um profissional qualificado. Contacte a equipa de assistência ao cliente para o efeito. A responsabilidade do fabricante e os pedidos de garantia são excluídos no caso de reparações efetuadas pelo utilizador e ligação ou utilização incorretas.
- Apenas poderão ser utilizadas para as reparações peças conformes às características do dispositivo original. Este produto contém peças elétricas e mecânicas que são essenciais para oferecer proteção contra fontes de perigo.
- Não mergulhe o produto ou o cabo de carregamento USB em água ou noutros líquidos. Mantenha-os afastados da água.
- Desligue sempre o produto quando não estiver a utilizá-lo, quando quiser limpá-lo ou quando houver uma avaria. Retire sempre o cabo de carregamento USB quando não estiver a carregar o produto.

PT

- Nunca toque no cabo de carregamento USB com as mãos molhadas ou húmidas.
- Nunca introduza objetos no compartimento.
- Não puxe o cabo de carregamento USB para fora da fonte de alimentação USB pelo cabo, mas segure sempre a ficha do cabo.
- Manter todas as partes do produto afastadas de chamas abertas e de superfícies quentes.
- Coloque o cabo de carregamento USB de forma a não constituir um perigo de tropeçar.
- Não dobre o cabo de carregamento USB e não o coloque sobre bordas afiadas.
- Utilize o produto apenas em interiores.
- Não utilize o produto durante o carregamento.

⚠ AVISO! RISCO DE FERIMENTO!

- Este produto não deve ser utilizado por pessoas com capacidades físicas, sensoriais ou mentais reduzidas ou com falta de experiência e conhecimentos, a menos que tenham recebido supervisão ou instruções sobre a utilização do produto de forma segura e compreendam os perigos envolvidos. As crianças não devem brincar com o produto. A limpeza e a manutenção pelo utilizador não devem ser realizadas por crianças.

- O produto não pode ser usado por mulheres grávidas, crianças, pessoas que sofram de epilepsia, pessoas com doenças da tiroide, pessoas a tomar medicamentos para a tiroide, pessoas fotoalérgicas ou a tomar medicamentos para a fotoalergia.
- O produto não pode ser utilizado em doenças cutâneas, ulceração, traumatismo ou feridas pós-operatórias.
- Não utilize o produto durante mais de 15 minutos por sessão.
- Consulte o seu médico se não tem a certeza se pode utilizar o produto.
- Interrompa imediatamente a utilização do produto caso sinta algum desconforto, desenvolva qualquer reação anormal (como prurido ou inflamação desconfortável) ou no caso de a sua pele ficar quente ao ponto de se tornar desconfortável.
- Mantenha as crianças afastadas do produto e do cabo de carregamento USB.
- Não desmontar, curto-circuitar ou incinerar as pilhas.
- Não tente retirar a bateria do produto. Este produto contém baterias que não são substituíveis.
- Não olhar diretamente para a zona da fonte de luz do produto.

PT

ATENÇÃO! RISCO DE DANOS!

- Mantenha o produto afastado de chamas abertas, superfícies quentes, temperaturas elevadas ou condições atmosféricas (p. ex., chuva).
- Não dobre nem enrole o produto.
- Não empilhe objetos pesados em cima do produto.
- Deixe de utilizar o produto se as peças estiverem partidas, deformadas ou apresentarem fissuras. Apenas substitua as peças danificadas por peças originais correspondentes.

4 Verificação do produto e conteúdo da embalagem

ATENÇÃO! RISCO DE DANOS!

- Se não tiver cuidado ao abrir a embalagem, com uma faca aguçada, ou com outro objeto aguçado, poderá danificar rapidamente o produto. Tenha muito cuidado ao abrir a embalagem.

1. Retire o produto da embalagem.
2. Certifique-se de que todas as peças estão incluídas (consulte a **Fig. A**).
3. Verifique se o produto ou as peças individuais estão danificados. Se for este o caso, não use o produto. Contacte a assistência ao cliente.

5 Carregamento

⚠ AVISO! RISCO DE FERIMENTO!

- Carregue o produto apenas com o cabo de carregamento USB fornecido.
- Carregue o produto apenas a temperaturas entre 0 e 40 °C.

PT

- Carregue totalmente o produto antes de o utilizar pela primeira vez e quando a carga da bateria estiver baixa.
- Quando a carga da bateria está baixa, a luz indicadora ilumina-se no controlo remoto 13 e pisca 5 vezes antes de desligar automaticamente. Recarregue o produto.
- O produto não pode ser utilizado durante o carregamento.
- Se tiver de guardar o produto durante um longo período de tempo, deverá verificar o nível de carga e carregar regularmente a bateria de lítio.

1. Ligue a ficha 2 da máscara facial 1 ao conetor 6 do controlo remoto.
2. Ligue a extremidade mais curta do cabo de carregamento USB 5 à porta de carregamento 10 do controlo remoto.
3. Para carregar, conete a extremidade maior do cabo de carregamento USB à porta USB de um adaptador de rede USB compatível (5,0 V, 1,0 A, 5,0 W) ou outra fonte de alimentação USB compatível (5,0 V, 1,0 A, 5,0 W) (por exemplo, PC, computador portátil ou powerbank).
4. Ligue o transformador USB a uma tomada elétrica para efetuar o carregamento.

   Verifique o progresso do processo de carga através das luzes de controlo do programa 7:

   Uma luz indicadora = 25% carregado

   Duas luzes indicadoras = 50% carregado

   Três luzes indicadoras = 75% carregado

   Quatro luzes indicadoras = totalmente carregado
5. Quando o carregamento estiver concluído, desligue o transformador USB da tomada elétrica e desligue o cabo de carregamento USB da porta de carregamento do controlo remoto.

6 Montagem

1. Abra os fechos de velcro nas cintas elásticas 3/4.
2. Guie as pequenas cintas elásticas 4 através das pequenas aberturas superiores, e as grandes cintas elásticas 3 através das grandes aberturas laterais da máscara facial 1 (ver passo 1 na **Fig. B**).
3. Aperte os fechos de velcro para fixar as cintas elásticas na máscara facial (ver passo 2 em **Fig. B**).

PT

7 Operação

⚠ AVISO! RISCO DE FERIMENTO!

- Não utilize o produto durante mais de 15 minutos por sessão.

7.1 Efetuar uma sessão

1. Carregue totalmente o produto e fixe de forma adequada as cintas elásticas 3/4 (ver o capítulo "Carregamento" e "Montagem").
2. Limpe e seque bem o seu rosto e as suas mãos. Certifique-se de que estão livres de maquilhagem ou sujidade.
3. Sente-se ou deite-se e coloque a máscara facial 1 sobre o seu rosto.
4. Utilize os fechos de velcro nas cintas elásticas para adaptar a máscara facial confortavelmente ao seu rosto. As pequenas cintas elásticas 4 deverão ser fixadas no topo da sua cabeça e as grandes cintas elásticas 3 deverão ser fixadas na parte de trás da sua cabeça (ver **Fig. C**).
5. Ligue a ficha 2 da máscara facial ao conetor 6 do controlo remoto 13.
6. Mantenha premido o botão ligar/desligar (⏻) 12 para ligar o produto.

   Quando o produto é ligado, o modo predefinido é o modo manual com o programa M1 selecionado (vermelho).
7. Se desejar, prima o botão de modo 9 repetidamente para selecionar entre o modo Automático e o modo Manual.

   A respetiva luz indicadora de modo (8 ou 11) ilumina-se de acordo com a sua seleção.

Para utilizar o modo Manual, consulte o capítulo "Modo manual".
Para utilizar o modo Automático, consulte o capítulo "Modo automático".

8. Após a sessão remova a máscara facial e aplique o seu sérum e/ou creme de dia/noite no seu rosto.

PT

7.2 Modo manual

- Quando o produto é ligado, o modo predefinido é o modo manual com o programa M1 selecionado (vermelho).
- Se pretender outro programa (M2, M3 ou M4), prima o botão ligar/desligar (⏻) 12 1-3 vezes para selecionar o programa correspondente. A luz de controlo correspondente ao programa 7 acende-se para indicar a sua seleção.
  Nota: o produto desliga-se quando o botão ligar/desligar (⏻) for premido pela quarta vez.
- Quando um programa é selecionado, a luz indicadora de modo manual 8 pisca 5 vezes antes de permanecer fixa e o produto iniciar o programa selecionado.
- Funções dos programas:

Programa	LED	Melhor para
M1	Vermelho	Reduz as linhas finas e as rugas, estimula o colagénio e ajuda a melhorar a circulação sanguínea
M2	Azul	Reduz a vermelhidão e manchas relacionadas com a acne para uma tez mais clara
M3	Amarelo	Melhora a humidade da pele e acalma a pele seca e sensível
M4	Púrpura	Previne o envelhecimento da pele e reduz imperfeições da pele para melhorar a vitalidade e o brilho da pele

- Cada sessão dura 10 minutos. Depois de decorrido o tempo de sessão, o produto desliga-se automaticamente.
- Também pode manter premido o botão ligar/desligar (⏻) para desligar o produto a qualquer momento.

7.3 Modo automático

- Quando o modo automático está selecionado, a luz indicadora de modo automático 11 pisca 5 vezes antes de permanecer fixa e o produto iniciar a sessão.
- No modo automático, o produto executa os programas pela seguinte ordem:

  M1 (vermelho): 5 minutos

  M2 (azul): 3 minutos

  M3 (amarelo): 4 minutos

  M4 (púrpura): 3 minutos
- A sessão toda dura 15 minutos. Depois de decorrido o tempo de sessão, o produto desliga-se automaticamente.
- Também pode manter premido o botão ligar/desligar (⏻) 12 para desligar o produto a qualquer momento.

PT

8 Plano de aplicação

Se está a utilizar o produto pela primeira vez, siga o calendário abaixo:

Primeira semana	Utilize uma vez a cada 3 dias, o máx. de 10 minutos de cada vez
Segunda semana	Utilize uma vez a cada 2 dias, o máx. de 10 minutos de cada vez
Terceira semana	Utilize uma vez a cada 2 dias, o máx. de 10–15 minutos de cada vez
Quarta semana	Utilize uma vez todos os dias, o máx. de 10–15 minutos de cada vez

Assim que os resultados começarem a ser visíveis, ajuste a frequência para uma ou duas vezes por semana.

9 Limpeza

⚠ AVISO! RISCO DE CHOQUE ELÉTRICO!

- Desligue sempre o produto da fonte de alimentação antes de o limpar.

ATENÇÃO! RISCO DE DANOS!

- Não utilize agentes de limpeza agressivos (p. ex., vinagre ou anticalcários), escovas com cerdas de nylon ou metal, ou utensílios de limpeza metálicos ou afiados, como facas, raspadores rígidos e semelhantes.
- Não utilize água quente para a limpeza.

Utilize um pano húmido ou um toalhete à base de água para limpar a máscara facial I. Depois seque-a com um pano seco.

10 Armazenamento

Todas as peças deverão estar totalmente secas antes de serem guardadas.

- Guarde o produto num local limpo e seco, ao abrigo do calor e da luz solar direta.
- Guarde o produto de modo a que não seja acessível às crianças.
- Para uma maior proteção, guarde o produto na sua embalagem original.

11 Resolução de problemas

Alguns problemas são causados por pequenas falhas que pode resolver por si só. Para tal, siga as instruções constantes na tabela seguinte. Se continuar a não conseguir resolver o problema, contacte a assistência ao cliente. O utilizador não deve reparar o produto.

Falha	Causa e solução possíveis
O produto não funciona.	• Certifique-se de que o produto está devidamente carregado. • Certifique-se de que o produto não está ligado a uma fonte de alimentação USB. O produto não funciona durante o carregamento.
O produto não carrega.	• Certifique-se de que o cabo USB está bem ligado entre a porta de carregamento e a fonte de alimentação USB.

12 Dados técnicos

Modelo:	ND-FM02
Tensão nominal:	3,7 V
Capacidade da bateria:	1500 mAh lítio
Número de luzes LED:	100
Materiais:	Silicone de qualidade alimentar, ABS
Peso:	289 g
Dimensões (C × L × A):	200 × 383 × 14 mm
Fonte de alimentação USB compatível:	5,0 V ⎓ 1,0 A, 5,0 W

PT

13 Eliminação

13.1 Eliminação da embalagem

Faça a triagem da embalagem antes de a eliminar. Elimine o papel e o cartão nos pontos de reciclagem de papel e os outros materiais junto do serviço de recolha apropriado.

13.2 Eliminação do produto

(Aplicável na União Europeia e em outros países europeus com sistemas de recolha separados de materiais recicláveis)

Os aparelhos velhos não devem ser eliminados juntamente com o lixo doméstico!

Se o produto deixar de poder ser utilizado, **elimine-o em conformidade com os regulamentos em vigor na sua cidade ou país**. Garante assim que os aparelhos velhos são reciclados de forma profissional, evitando consequências negativas para o ambiente. Por este motivo, o equipamento elétrico está marcado com o símbolo aqui indicado.

As pilhas e as baterias recarregáveis não devem ser eliminadas juntamente com o lixo doméstico!

Na qualidade de utilizador final, está obrigado por lei a levar todas as pilhas e baterias recarregáveis, independentemente de conterem ou não substâncias nocivas*, a um ponto de recolha gerido pela autoridade municipal, ou a um vendedor, de modo a serem eliminadas com respeito pelo ambiente.
Leve todo o produto (incluindo a bateria recarregável) ao ponto de recolha, certificando-se de que não está carregado!

* rotuladas com: Cd = cádmio, Hg = mercúrio, Pb = chumbo

PT

Nota: para remover a bateria recarregável, enrole uma toalha em redor do controlo remoto e utilize um martelo para partir o compartimento. Certifique-se de que tem os olhos e as mãos protegidos para evitar lesões. Tenha em atenção que a remoção da bateria recarregável não pode ser revertida.

14 Garantia

Este produto é coberto por uma garantia de 2 anos, em conformidade com as leis e regulamentos europeus. A garantia deste produto limita-se a defeitos técnicos causados por processos de produção defeituosos. Caso pretenda efetuar um pedido de garantia, deverá contactar a assistência ao cliente para obter instruções. Poderá ser possível resolver o seu problema sem precisar de devolver o produto à loja ou ao nosso centro de assistência. O nosso serviço de assistência ao cliente está sempre pronto a ajudá-lo!

15 Assistência ao cliente

Para mais informações sobre os produtos da Silk'n, visite o site Silk'n da sua região: www.silkn.eu. Se o seu dispositivo estiver danificado, defeituoso, precisar de ser reparado, ou se necessitar da nossa assistência, contacte o centro de assistência Silk'n mais próximo. Este manual também pode ser transferido em formato PDF em: www.silkn.eu.

Número de serviço: +31(0)180-330550
Email: info@silkn.eu

Copyright 2026 © Silkn Beauty Ltd. Με την επιφύλαξη παντός δικαιώματος.

Ανακοίνωση νομικού περιεχομένου

GR

Η Invention Works B.V. διατηρεί το δικαίωμα να επιφέρει αλλαγές σε προϊόντα ή προδιαγραφές της με στόχο τη βελτίωση της απόδοσης, της αξιοπιστίας ή της λειτουργικότητας. Οι πληροφορίες που παρέχονται από την Invention Works B.V. πιστεύεται ότι είναι ακριβείς και αξιόπιστες κατά τη στιγμή της δημοσίευσης. Ωστόσο, η Invention Works B.V. δεν αναλαμβάνει καμία ευθύνη για τη χρήση τους. Δεν χορηγείται καμία άδεια, είτε σιωπηρά είτε με άλλον τρόπο, στο πλαίσιο διπλώματος ευρεσιτεχνίας ή δικαιώματος σε δίπλωμα ευρεσιτεχνίας από την Invention Works B.V.

Απαγορεύεται η αναπαραγωγή ή η μετάδοση οποιουδήποτε μέρους αυτού του εγγράφου σε οποιαδήποτε μορφή ή με οποιοδήποτε μέσο, ηλεκτρονικό ή μηχανικό, για οποιονδήποτε σκοπό χωρίς τη ρητή έγγραφη άδεια της Invention Works B.V. Τα στοιχεία υπόκεινται σε αλλαγές χωρίς ειδοποίηση.

Η Silkn Beauty Ltd. διαθέτει διπλώματα ευρεσιτεχνίας και εκκρεμείς αιτήσεις για διπλώματα ευρεσιτεχνίας, σήματα κατατεθέντα, πνευματικά δικαιώματα ή άλλα δικαιώματα πνευματικής ιδιοκτησίας που καλύπτουν το αντικείμενο του παρόντος εγγράφου. Η παροχή αυτού του εγγράφου δεν σας δίνει καμία άδεια χρήσης για αυτά τα διπλώματα ευρεσιτεχνίας, τα σήματα κατατεθέντα, τα πνευματικά δικαιώματα ή άλλα δικαιώματα πνευματικής ιδιοκτησίας, εξαιρουμένων των περιπτώσεων όπου άδεια παρέχεται ρητά με έγγραφη συμφωνία από τη Silkn Beauty Ltd. Οι προδιαγραφές υπόκεινται σε αλλαγές χωρίς ειδοποίηση.

ΤΟ Silk'n και το λογότυπο Silk'n είναι σήματα κατατεθέντα της Silkn Beauty Ltd.

Invention Works B.V.
Galileïstraat 17, 3029 AL Rotterdam, Ολλανδία
www.silkn.eu – info@silkn.eu

Πίνακας περιεχομένων

1 Περιεχόμενα συσκευασίας/εξαρτήματα συσκευής 97

2 Γενικές πληροφορίες 97

2.1 Ανάγνωση και φύλαξη του εγχειριδίου χρήσης 97

2.2 Επεξήγηση συμβόλων 97

3 Ασφάλεια 98

3.1 Ορθή χρήση 98

3.2 Οδηγίες ασφαλείας 99

4 Έλεγχος του προϊόντος και των περιεχομένων της συσκευασίας 102

5 Φόρτιση 103

6 Συναρμολόγηση 104

7 Λειτουργία 104

7.1 Πραγματοποίηση συνεδρίας 104

7.2 Μη αυτόματη λειτουργία 105

7.3 Αυτόματη λειτουργία 106

8 Πλάνο εφαρμογής 107

9 Καθαρισμός 107

10 Φύλαξη 108

11 Αντιμετώπιση προβλημάτων 108

12 Τεχνικά δεδομένα 108

13 Απόρριψη 109

13.1 Απόρριψη της συσκευασίας 109

13.2 Απόρριψη του προϊόντος 109

14 Εγγύηση 110

15 Εξυπηρέτηση πελατών 110

GR

1 Περιεχόμενα συσκευασίας/εξαρτήματα συσκευής

1. Μάσκα προσώπου
2. Βύσμα
3. Μεγάλος ελαστικός ιμάντας, 2×
4. Μικρός ελαστικός ιμάντας, 2×
5. Καλώδιο φόρτισης USB
6. Συζευκτήρας
7. Ενδεικτική λυχνία προγράμματος, 4×
8. Φωτεινή ένδειξη μη αυτόματης λειτουργίας
9. Κουμπί λειτουργίας
10. Θύρα φόρτισης
11. Φωτεινή ένδειξη αυτόματης λειτουργίας
12. Κουμπί ενεργοποίησης (⏻)
13. Τηλεχειριστήριο

GR

2 Γενικές πληροφορίες

2.1 Ανάγνωση και φύλαξη του εγχειριδίου χρήσης

Το παρόν εγχειρίδιο χρήσης συνοδεύει αυτή τη LED Face Mask 100 (εφεξής το "προϊόν") και περιλαμβάνει σημαντικές πληροφορίες σχετικά με τη ρύθμιση και τον χειρισμό.

Πριν να χρησιμοποιήσετε το προϊόν, διαβάστε προσεκτικά το εγχειρίδιο χρήσης. Αυτό ισχύει ειδικά όσον αφορά τις οδηγίες ασφαλείας. Ενδεχόμενη παράλειψη μπορεί να έχει ως αποτέλεσμα τον τραυματισμό του χρήστη ή τη φθορά του προϊόντος. Το εγχειρίδιο χρήσης βασίζεται στα πρότυπα και τους κανόνες που ισχύουν στην Ευρωπαϊκή Ένωση. Όταν βρίσκεστε στο εξωτερικό, πρέπει επίσης να τηρείτε τις οδηγίες και τη νομοθεσία που ισχύουν για κάθε χώρα. Φυλάξτε το εγχειρίδιο για μελλοντική χρήση. Φροντίστε να συμπεριλάβετε αυτό το εγχειρίδιο χρήσης όταν μεταβιβάζετε το προϊόν σε τρίτους.

2.2 Επεξήγηση συμβόλων

Τα ακόλουθα σύμβολα και οι ακόλουθες προειδοποιητικές λέξεις χρησιμοποιούνται σε αυτό το εγχειρίδιο χρήσης, πάνω στο προϊόν ή πάνω στη συσκευασία.

⚠ ΠΡΟΕΙΔΟΠΟΙΗΣΗ!

Αυτό το προειδοποιητικό σύμβολο/λέξη υποδεικνύει κατάσταση μέτριας επικινδυνότητας, που ενδέχεται όμως να προκαλέσει θάνατο ή σοβαρό τραυματισμό αν δεν αποφευχθεί.

ΕΙΔΟΠΟΙΗΣΗ!

Αυτή η προειδοποιητική λέξη προειδοποιεί για πιθανές υλικές ζημιές.

Αυτό το σύμβολο σήμανσης σάς μεταφέρει σημαντικές επιπρόσθετες πληροφορίες σχετικά με το χειρισμό και τη χρήση.

Διαβάστε τις οδηγίες χρήσης.

Δήλωση συμμόρφωσης: Τα προϊόντα με αυτό το σύμβολο πληρούν όλες τις ισχύουσες προδιαγραφές της Ευρωπαϊκού Οικονομικού Χώρου.

Δήλωση συμμόρφωσης: Τα προϊόντα με αυτό το σύμβολο πληρούν όλες τις ισχύουσες προδιαγραφές του Ηνωμένου Βασιλείου.

Οι συσκευές που φέρουν το σύμβολο αυτό είναι κατάλληλες μόνο για τη χρήση στο νοικοκυριό (σε στεγνούς εσωτερικούς χώρους).

Αυτό το σύμβολο επισημαίνει την ονομαστική τάση και το ονομαστικό ρεύμα για συνεχές ρεύμα.

GR

3 Ασφάλεια

3.1 Ορθή χρήση

Το προϊόν προορίζεται αποκλειστικά για την αποκατάσταση της λάμψης, της ελαστικότητας και της δομής της επιδερμίδας σας. Επίσης συμβάλει στον περιορισμό των αδιόρατων γραμμών, των ρυτίδων και άλλων δερματικών ατελειών.Προορίζεται μόνο για ιδιωτική χρήση και δεν είναι κατάλληλο για εμπορικούς σκοπούς. Χρησιμοποιείτε το προϊόν μόνο όπως περιγράφεται σε αυτό το εγχειρίδιο χρήσης. Οποιαδήποτε άλλη χρήση θεωρείται ακατάλληλη και ενδέχεται να προκαλέσει υλικές βλάβες ή τραυματισμούς. Ο κατασκευαστής δεν μπορεί να θεωρηθεί υπεύθυνος για βλάβες ή τραυματισμούς που θα προκληθούν από ακατάλληλη ή εσφαλμένη χρήση.

3.2 Οδηγίες ασφαλείας

⚠ ΠΡΟΕΙΔΟΠΟΙΗΣΗ! ΚΙΝΔΥΝΟΣ ΗΛΕΚΤΡΟΠΛΗΞΙΑΣ!

GR

- Χρησιμοποιείτε το προϊόν μόνο με το παρεχόμενο καλώδιο φόρτισης USB.
- Το προϊόν επιτρέπεται να λειτουργεί μόνο με χαμηλή τάση ασφαλείας, όπως υποδεικνύεται από τη σήμανση στο προϊόν.
- Μη θέτετε το προϊόν σε λειτουργία, αν έχει υποστεί ζημιά ή αν το καλώδιο φόρτισης USB είναι ελαττωματικό.
- Μην ανοίγετε τη θήκη. Αντ' αυτού, ζητήστε από ειδικευμένο επαγγελματία να κάνει επιδιορθώσεις. Επικοινωνήστε με την ομάδα εξυπηρέτησης πελατών γι' αυτό. Αξιώσεις για αποζημίωση ή για κάλυψη από την εγγύηση ακυρώνονται σε περίπτωση επιδιορθώσεων που εκτελούνται από τον χρήστη, καθώς και σε περίπτωση ακατάλληλης σύνδεσης ή εσφαλμένου χειρισμού.
- Μόνο ανταλλακτικά που συμμορφώνονται με τα στοιχεία της πρωτότυπης συσκευής πρέπει να χρησιμοποιούνται για επιδιορθώσεις. Αυτό το προϊόν περιέχει ηλεκτρικά και μηχανικά μέρη που είναι απαραίτητα για την παροχή προστασίας ενάντια σε πηγές κινδύνου.
- Μη βυθίζετε το προϊόν ή το καλώδιο φόρτισης USB στο νερό ή σε άλλα υγρά. Κρατάτε τα μακριά από το νερό.

- Απενεργοποιείτε πάντα το προϊόν, όταν δεν το χρησιμοποιείτε, όταν θέλετε να το καθαρίσετε ή όταν παρουσιαστεί βλάβη. Αποσυνδέετε πάντοτε το καλώδιο φόρτισης USB όταν δεν φορτίζετε το προϊόν.
- Μην αγγίζετε ποτέ το καλώδιο φόρτισης USB με βρεγμένα ή υγρά χέρια.
- Μην εισάγετε ποτέ αντικείμενα στη θήκη.
- Μην βγάζετε ποτέ το καλώδιο φόρτισης USB από την πρίζα τραβώντας το από το καλώδιο, παρά πάντα από το ίδιο το φις.
- Κρατάτε όλα τα τμήματα του προϊόντος μακριά από ακάλυπτες φλόγες και καυτές επιφάνειες.
- Τοποθετείτε το καλώδιο φόρτισης USB κατά τρόπο, ώστε να μη σκοντάψετε σε αυτό.
- Μην τσακίζετε το καλώδιο φόρτισης USB και μην το τοποθετείτε πάνω σε αιχμηρές ακμές.
- Χρησιμοποιείτε το προϊόν μόνο σε εσωτερικούς χώρους.
- Μην χρησιμοποιείτε το προϊόν ενώ φορτίζει.

GR

⚠ ΠΡΟΕΙΔΟΠΟΙΗΣΗ! ΚΙΝΔΥΝΟΣ ΤΡΑΥΜΑΤΙΣΜΟΥ!

- Αυτό το προϊόν δεν πρέπει να χρησιμοποιείται από άτομα που διαθέτουν περιορισμένες σωματικές, αισθητηριακές ή πνευματικές ικανότητες ή άτομα που έχουν

ανεπαρκή εμπειρία και γνώση, εφόσον βρίσκονται υπό επίβλεψη ή αφού λάβουν γνώση και κατανοήσουν την ασφαλή χρήση, όπως και τους κινδύνους που ενέχει η χρήση του. Τα παιδιά δεν επιτρέπεται να παίζουν με το προϊόν. Οι εργασίες καθαρισμού και συντήρησης σε επίπεδο χρήστη δεν επιτρέπεται να εκτελούνται από παιδιά.

GR

- Δεν είναι δυνατή η χρήση του προϊόντος από εγκύους, παιδιά, άτομα με επιληψία, πάσχοντες από θυρεοειδή, άτομα που λαμβάνουν φαρμακευτική αγωγή για θυρεοειδή, άτομα με φωτοαλλεργία ή που λαμβάνουν ελαφρά αγωγή για αλλεργίες.
- Δεν είναι δυνατή η χρήση του προϊόντος πάνω σε δέρμα που νοσεί, σε έλκη, ουλές ή μετεγχειρητικά τραύματα.
- Μη χρησιμοποιείτε το προϊόν για διάστημα μεγαλύτερο των 15 λεπτών ανά συνεδρία.
- Συμβουλευτείτε τον γιατρό σας αν δεν είστε βέβαιοι ότι μπορείτε να χρησιμοποιήσετε το προϊόν.
- Διακόψτε αμέσως τη χρήση του προϊόντος αν νιώσετε δυσφορία, αν αναπτύξετε μη φυσιολογικές αντιδράσεις (όπως κνησμό ή δυσάρεστη φλεγμονή) ή σε περίπτωση που το δέρμα σας θερμανθεί σε σημείο να νιώθετε δυσφορία.

- Μην επιτρέπετε σε παιδιά να πλησιάζουν το προϊόν και το καλώδιο φόρτισης USB.
- Οι μπαταρίες δεν επιτρέπεται να ανοίγονται, να βραχυκυκλώνονται ή να πετιούνται στη φωτιά.
- Μην επιχειρήσετε να αφαιρέσετε την μπαταρία από το προϊόν. Αυτό το προϊόν περιέχει μη αντικαταστάσιμες μπαταρίες.
- Μην κοιτάτε απευθείας στην πηγή φωτός του προϊόντος.

GR

ΕΙΔΟΠΟΙΗΣΗ! ΚΙΝΔΥΝΟΣ ΒΛΑΒΗΣ!

- Φυλάξτε το προϊόν μακριά από γυμνές φλόγες, ζεστές επιφάνειες, υψηλές θερμοκρασίες ή καιρικά φαινόμενα (π.χ. βροχή).
- Μην διπλώνετε ούτε τυλίγετε το προϊόν σε ρολό.
- Μην τοποθετείτε βαριά αντικείμενα πάνω στο προϊόν.
- Διακόψτε τη χρήση του προϊόντος αν τμήματά του εμφανίζουν ρωγμές, σπασίματα ή αν είναι παραμορφωμένα. Αντικαθιστάτε τα φθαρμένα μέρη μόνο με τα αντίστοιχα αυθεντικά ανταλλακτικά.

4 Έλεγχος του προϊόντος και των περιεχομένων της συσκευασίας

ΕΙΔΟΠΟΙΗΣΗ! ΚΙΝΔΥΝΟΣ ΒΛΑΒΗΣ!

- Αν δεν είστε προσεκτικοί καθώς ανοίγετε

τη συσκευασία με μαχαίρι ή άλλο αιχμηρό αντικείμενο, ενδέχεται να φθείρετε άμεσα το προϊόν. Ανοίξτε τη συσκευασία πολύ προσεκτικά.

1. Βγάλτε το προϊόν από τη συσκευασία.
2. Βεβαιωθείτε ότι όλα τα μέρη περιλαμβάνονται (βλ. **Εικ. A**).
3. Ελέγξτε αν το προϊόν ή άλλα επιμέρους εξαρτήματα έχουν υποστεί ζημιά. Αν έχουν υποστεί ζημιά, μην χρησιμοποιήσετε το προϊόν. Επικοινωνήστε με το κέντρο εξυπηρέτησης πελατών.

GR

5 Φόρτιση

⚠ ΠΡΟΕΙΔΟΠΟΙΗΣΗ! ΚΙΝΔΥΝΟΣ ΤΡΑΥΜΑΤΙΣΜΟΥ!

- Φορτίζετε το προϊόν μόνο με το παρεχόμενο καλώδιο φόρτισης USB.
- Φορτίζετε το προϊόν μόνο σε θερμοκρασίες μεταξύ 0 και 40 °C.

ℹ
- Φορτίστε πλήρως το προϊόν πριν από την πρώτη χρήση και όταν η ισχύς της μπαταρίας είναι χαμηλή.
- Όταν η ισχύς της μπαταρίας είναι χαμηλή, οι φωτεινές ενδείξεις στο τηλεχειριστήριο 13 θα αναβοσβήσουν 5 φορές πριν από την αυτόματη απενεργοποίηση. Επαναφορτίστε το προϊόν.
- Δεν είναι δυνατή η χρήση του προϊόντος κατά τη φόρτιση.
- Αν πρόκειται να φυλάξετε το προϊόν για μεγάλο χρονικό διάστημα, πρέπει να ελέγχετε το επίπεδο φόρτισης και να φορτίζετε τακτικά την μπαταρία λιθίου.

1. Συνδέστε το βύσμα 2 της μάσκας προσώπου 1 με τον συζευκτήρα 6 του τηλεχειριστηρίου.
2. Συνδέστε το μικρότερο άκρο του καλωδίου φόρτισης USB 5 με τη θύρα φόρτισης 10 του τηλεχειριστηρίου.
3. ια να φορτίσετε, συνδέστε το μεγαλύτερο άκρο του καλωδίου φόρτισης USB στη θύρα USB ενός συμβατού τροφοδοτικού USB (5,0 V, 1,0 A, 5,0 W) ή άλλου συμβατού τροφοδοτικού USB

(5,0 V, 1,0 A, 5,0 W) (π.χ., υπολογιστή, φορητού υπολογιστή ή power bank).

4. Συνδέστε το τροφοδοτικό πρίζας USB με την πρίζα για φόρτιση.

   Ελέγχετε την πρόοδο της διαδικασίας φόρτισης με βάση τις ενδεικτικές λυχνίες προγράμματος 7:

   Μία φωτεινή ένδειξη = 25% φόρτιση

   Δύο φωτεινές ενδείξεις = 50% φόρτιση

   Τρεις φωτεινές ενδείξεις = 75% φόρτιση

   Τέσσερις φωτεινές ενδείξεις = πλήρης φόρτιση

5. Όταν ολοκληρωθεί η φόρτιση, αποσυνδέστε το τροφοδοτικό πρίζας USB από την πρίζα και αποσυνδέστε το καλώδιο φόρτισης USB από τη θύρα φόρτισης του τηλεχειριστηρίου.

GR

6 Συναρμολόγηση

1. Ανοίξτε τις ταινίες βέλκρο στους ελαστικούς ιμάντες 3/4.
2. Οδηγήστε τους μικρούς ελαστικούς 4 ιμάντες μέσα από τα μικρά επάνω ανοίγματα και τους μεγάλους ελαστικούς ιμάντες 3 μέσα από τα μεγάλα πλευρικά ανοίγματα της μάσκας προσώπου 1 (βλ. βήμα 1 στην **Εικ. B**).
3. Κλείστε τις ταινίες βέλκρο για να στερεώσετε τους ελαστικούς ιμάντες της μάσκας προσώπου (βλ. βήμα 2 στην **Εικ. B**).

7 Λειτουργία

⚠ ΠΡΟΕΙΔΟΠΟΙΗΣΗ! ΚΙΝΔΥΝΟΣ ΤΡΑΥΜΑΤΙΣΜΟΥ!

- Μη χρησιμοποιείτε το προϊόν για διάστημα μεγαλύτερο των 15 λεπτών ανά συνεδρία.

7.1 Πραγματοποίηση συνεδρίας

1. Φορτίστε πλήρως το προϊόν και εφαρμόστε σωστά τους ελαστικούς ιμάντες 3/4 (βλ. κεφάλαια “Φόρτιση” και “Συναρμολόγηση”).
2. Καθαρίστε επιμελώς και στεγνώστε πρόσωπο και χέρια. Βεβαιωθείτε ότι έχετε αφαιρέσει τυχόν υπολείμματα μακιγιάζ και ρύπους.
3. Καθίστε ή ξαπλώστε και τοποθετήστε τη μάσκα προσώπου 1 πάνω στο πρόσωπό σας.

4. Χρησιμοποιήστε τις ταινίες βέλκρο στα άκρα των ελαστικών ιμάντων για την άνετη προσαρμογή της μάσκας στο πρόσωπό σας. Οι μικροί ελαστικοί ιμάντες 4 θα πρέπει να κλείσουν στην κορυφή του κεφαλιού σας και οι μεγάλοι ελαστικοί ιμάντες 3 θα πρέπει να κλείσουν στο πίσω μέρος του κεφαλιού (βλ. **Εικ. C**).
5. Συνδέστε το βύσμα 2 της μάσκας προσώπου με τον συζευκτήρα 6 του τηλεχειριστηρίου 13.
6. Πατήστε παρατεταμένα το κουμπί λειτουργίας (⏻) 12 για να ενεργοποιήσετε το προϊόν.

   Σύμφωνα με την προεπιλεγμένη ρύθμιση, κατά την ενεργοποίηση του το προϊόν μετέρχεται στη λειτουργία χειρός με επιλεγμένο το πρόγραμμα M1 (κόκκινο).
7. Αν το επιθυμείτε, πατήστε το κουμπί λειτουργίας 9 επανειλημμένα για εναλλαγή ανάμεσα στην Αυτόματη και τη Μη αυτόματη λειτουργία.

   Η αντίστοιχη φωτεινή ένδειξη λειτουργίας (8 ή 11) θα ανάψει ανάλογα με την επιλογή σας.

   Για χρήση της Μη αυτόματης λειτουργίας, ανατρέξτε στο κεφάλαιο “Μη αυτόματη λειτουργία”.

   Για χρήση της Αυτόματης λειτουργίας, ανατρέξτε στο κεφάλαιο “Αυτόματη λειτουργία”.
8. Μετά τη συνεδρία αφαιρείτε τη μάσκα προσώπου και εφαρμόζετε έναν ορό ή/και μια κρέμα ημέρας/νύχτας στο πρόσωπό σας.

7.2 Μη αυτόματη λειτουργία

- Σύμφωνα με την προεπιλεγμένη ρύθμιση, κατά την ενεργοποίηση του το προϊόν μετέρχεται στη λειτουργία χειρός με επιλεγμένο το πρόγραμμα M1 (κόκκινο).
- Εάν επιθυμείτε κάποιο άλλο πρόγραμμα (M2, M3 ή M4), πατήστε το κουμπί λειτουργίας (⏻) 12 1-3 φορές, για να επιλέξετε το αντίστοιχο πρόγραμμα. Ανάβει η αντίστοιχη ενδεικτική λυχνία προγράμματος 7 προς επιβεβαίωση της επιλογής σας.
  Σημείωση: Το προϊόν απενεργοποιείται όταν το κουμπί λειτουργίας (⏻) πιεστεί μια τέταρτη φορά.
- Εάν έχει επιλεγεί ένα πρόγραμμα, η φωτεινή ένδειξη της Μη αυτόματης λειτουργίας 8 θα αναβοσβήνει 5 φορές πριν παραμείνει αναμμένη και αρχίσει να εκτελείται το επιλεγμένο πρόγραμμα.

- Λειτουργίες των προγραμμάτων:

Πρόγραμμα	LED	Ενδείκνυται για
M1	Κόκκινο χρώμα	Μειώνει τις λεπτές γραμμές και τις ρυτίδες, διεγείρει το κολλαγόνο και βοηθά στη βελτίωση της κυκλοφορίας του αίματος
M2	Μπλε χρώμα	Περιορίζει την ερυθρότητα λόγω ακμής και τις ατέλειες για μια πιο καθαρή όψη της επιδερμίδας.
M3	Κίτρινο χρώμα	Βελτιώνει την ενυδάτωση της επιδερμίδας και καταπραΰνει το ξηρό και ευαίσθητο δέρμα
M4	Μοβ χρώμα	Προλαμβάνει τη γήρανση της επιδερμίδας περιορίζοντας τις δερματικές ατέλειες και βελτιώνοντας τη ζωντάνια και τη λάμψη του δέρματος

- Η συνεδρία διαρκεί 10 λεπτά. Το προϊόν απενεργοποιείται αυτόματα μετά από την ολοκλήρωση της συνεδρίας.
- Μπορείτε επίσης να πατήσετε παρατεταμένα το κουμπί λειτουργίας (⏻) για να απενεργοποιήσετε το προϊόν οποιαδήποτε στιγμή.

7.3 Αυτόματη λειτουργία

- Όταν είναι επιλεγμένη η Αυτόματη λειτουργία, η φωτεινή ένδειξη της Αυτόματης λειτουργίας 11 θα αναβοσβήσει 5 φορές πριν παραμείνει αναμμένη και το προϊόν αρχίσει να εκτελεί τη συνεδρία.
- Στην αυτόματη λειτουργία το προϊόν εκτελεί τα προγράμματα με την εξής σειρά:

  M1 (κόκκινο χρώμα): 5 λεπτά

  M2 (μπλε χρώμα): 3 λεπτά

  M3 (κίτρινο χρώμα): 4 λεπτά

  M4 (μοβ χρώμα): 3 λεπτά
- Η συνολική διάρκεια της συνεδρίας είναι 15 λεπτά. Το προϊόν

απενεργοποιείται αυτόματα μετά από την ολοκλήρωση της συνεδρίας.
- Μπορείτε επίσης να πατήσετε παρατεταμένα το κουμπί λειτουργίας (⏻) 12 για να απενεργοποιήσετε το προϊόν οποιαδήποτε στιγμή.

8 Πλάνο εφαρμογής

GR

Αν χρησιμοποιείτε το προϊόν για πρώτη φορά, ακολουθήστε το εξής πρόγραμμα:

Πρώτη εβδομάδα	Χρήση μία φορά κάθε 3 ημέρες με μέγιστη διάρκεια 10 λεπτά τη φορά
Δεύτερη εβδομάδα	Χρήση μία φορά κάθε 2 ημέρες με μέγιστη διάρκεια 10 λεπτά τη φορά
Τρίτη εβδομάδα	Χρήση μία φορά κάθε 2 ημέρες με μέγιστη διάρκεια 10-15 λεπτά τη φορά
Τέταρτη εβδομάδα	Χρήση μία φορά την ημέρα με μέγιστη διάρκεια 10-15 λεπτά τη φορά

Όταν δείτε αποτελέσματα, προσαρμόστε τη συχνότητα σε μία με δύο φορές την εβδομάδα.

9 Καθαρισμός

⚠ ΠΡΟΕΙΔΟΠΟΙΗΣΗ! ΚΙΝΔΥΝΟΣ ΗΛΕΚΤΡΟΠΛΗΞΙΑΣ!

- Αποσυνδέετε πάντα το προϊόν από το ρεύμα πριν από το καθάρισμα.

ΕΙΔΟΠΟΙΗΣΗ! ΚΙΝΔΥΝΟΣ ΒΛΑΒΗΣ!

- Μην χρησιμοποιείτε σκληρά καθαριστικά (π.χ. ξύδι ή καθαριστικά αφαίρεσης αλάτων), μεταλλικές ή νάιλον βούρτσες, ή αιχμηρά ή μεταλλικά καθαριστικά εργαλεία όπως μαχαίρια, σκληρά ξέστρα και άλλα παρόμοια.

- Μην χρησιμοποιείτε ζεστό νερό για το καθάρισμα.

Χρησιμοποιείτε ένα βρεγμένο πανί ή ένα μαντίλι καθαρισμού με βάση το νερό για να σκουπίσετε τη μάσκα προσώπου 1. Έπειτα, στεγνώστε τη με ένα στεγνό πανί.

10 Φύλαξη

Όλα τα μέρη πρέπει να είναι εντελώς στεγνά πριν από τη φύλαξη.

- Φυλάξτε το προϊόν σε καθαρό και στεγνό μέρος, αποφεύγοντας τη ζέστη και την άμεση έκθεση στο ηλιακό φως.
- Φυλάξτε το προϊόν μακριά από παιδιά.
- Για καλύτερη προστασία, φυλάξτε το προϊόν στην αυθεντική του συσκευασία.

GR

11 Αντιμετώπιση προβλημάτων

Προβλήματα ενδέχεται να προκύψουν από μικροβλάβες που μπορείτε να διορθώσετε οι ίδιοι. Για να το κάνετε αυτό, ακολουθήστε τις οδηγίες στον πίνακα που ακολουθεί. Αν δεν είναι δυνατή η επίλυση του προβλήματος, επικοινωνήστε με την εξυπηρέτηση πελατών. Μην επιδιορθώσετε το προϊόν μόνοι σας.

Βλάβη	Πιθανή αιτία και λύση
Το προϊόν δεν λειτουργεί.	• Βεβαιωθείτε ότι το προϊόν είναι σωστά φορτισμένο. • Βεβαιωθείτε ότι το προϊόν δεν είναι συνδεδεμένο με πηγή τροφοδοσίας USB. Το προϊόν δεν λειτουργεί κατά τη φόρτιση.
Το προϊόν δεν φορτίζει.	• Βεβαιωθείτε ότι το καλώδιο USB είναι συνδεδεμένο με ασφάλεια μεταξύ της θύρας φόρτισης και της πηγής τροφοδοσίας USB.

12 Τεχνικά δεδομένα

Μοντέλο:	ND-FM02
Ονομαστική τάση:	3,7 V
Χωρητικότητα μπαταρίας:	1.500 mAh λιθίου

Αριθμός λυχνιών LED:	100
Υλικά:	Σιλικόνη κατάλληλη για επαφή με τρόφιμα, ABS
Βάρος:	289 g
Διαστάσεις (Μ × Π × Υ):	200 × 383 × 14 mm
Συμβατό τροφοδοτικό USB:	5,0 V ⎓ 1,0 A, 5,0 W

GR

13 Απόρριψη

13.1 Απόρριψη της συσκευασίας

Διαχωρίστε τα υλικά της συσκευασίας προτού τα απορρίψετε. Απορρίψτε χαρτιά και χαρτόνια στους κάδους ανακύκλωσης και περιτυλίγματα στους κατάλληλους κάδους συλλογής.

13.2 Απόρριψη του προϊόντος

(Ισχύει στην Ευρωπαϊκή Ένωση και σε άλλες Ευρωπαϊκές χώρες με ξεχωριστά συστήματα συλλογής απορριμμάτων για τα ανακυκλώσιμα υλικά)

Οι παλιές συσκευές δεν πρέπει να απορρίπτονται στα οικιακά απορρίμματα!

Εάν το προϊόν δεν χρησιμοποιείται πια, **απορρίψτε το σύμφωνα με τους κανονισμούς που ισχύουν στον δήμο ή στον νομό σας**. Με αυτό τον τρόπο, διασφαλίζετε ότι οι παλιές συσκευές θα ανακυκλωθούν από τους αρμόδιους φορείς και δεν θα βλάψετε το περιβάλλον. Για αυτό τον λόγο, ο ηλεκτρικός εξοπλισμός επισημαίνεται με το σύμβολο που απεικονίζεται εδώ.

Οι μπαταρίες και οι επαναφορτιζόμενες μπαταρίες δεν πρέπει να απορρίπτονται στα οικιακά απορρίμματα!

Ως τελικός χρήστης προβλέπεται από τον νόμο να μεταφέρετε όλες τις μπαταρίες και τις επαναφορτιζόμενες μπαταρίες, ανεξάρτητα αν περιέχουν βλαβερές ουσίες* ή όχι, σε σημεία συλλογής διαχειριζόμενα από την τοπική αρχή ή από έμπορο λιανικής, προκειμένου να απορριφθούν με οικολογικό τρόπο. Μεταφέρετε όλο το προϊόν (συμπεριλαμβανομένης της επαναφορτιζόμενης μπαταρίας) σε σημείο συλλογής και βεβαιωθείτε ότι δεν είναι φορτισμένο!

* επισήμανση ως εξής: Cd = κάδμιο, Hg = υδράργυρος, Pb = μόλυβδος

Σημείωση: Για να αφαιρέσετε την επαναφορτιζόμενη μπαταρία, τυλίξτε το τηλεχειριστήριο με μια πετσέτα και σπάστε τη θήκη με σφυρί. Φροντίστε να είναι προστατευμένα τα μάτια και τα χέρια σας για να αποφύγετε τους τραυματισμούς. Σημειώστε ότι η αφαίρεση της επαναφορτιζόμενης μπαταρίας δεν είναι αναστρέψιμη.

14 Εγγύηση

Αυτό το προϊόν καλύπτεται από 2ετή εγγύηση σύμφωνα με τους ευρωπαϊκούς κανονισμούς και την ευρωπαϊκή νομοθεσία. Η έκταση της εγγύησης αυτού του προϊόντος περιορίζεται σε τεχνικά ελαττώματα που έχουν προκληθεί από ατελείς διαδικασίες παραγωγής. Σε περίπτωση που θέλετε να επικαλεστείτε την εγγύηση, επικοινωνήστε με το κέντρο εξυπηρέτησης πελατών για οδηγίες. Ίσως η εξυπηρέτηση πελατών μπορέσει να λύσει το πρόβλημα χωρίς να χρειαστεί να επιστρέψετε το προϊόν στο κατάστημα ή στο κέντρο σέρβις. Το κέντρο εξυπηρέτησης πελατών είναι πάντα στη διάθεσή σας!

15 Εξυπηρέτηση πελατών

Για περισσότερες πληροφορίες σχετικά με τα προϊόντα Silk'n, επισκεφτείτε τον ιστότοπο της Silk'n για την περιοχή σας: www.silkn.eu. Αν η συσκευή είναι φθαρμένη, ελαττωματική, αν θέλει επιδιόρθωση ή αν χρειάζεστε τη βοήθειά μας, απευθυνθείτε στο πλησιέστερο κέντρο σέρβις της Silk'n. Το παρόν εγχειρίδιο είναι επίσης διαθέσιμο για λήψη σε μορφή PDF από τον ιστότοπο: www.silkn.eu.

Αριθμός εξυπηρέτησης πελατών: +31(0)180-330550
Email: info@silkn.eu

Telif Hakkı 2026 © Silkn Beauty Ltd. Tüm hakları saklıdır.

Yasal Uyarı

Invention Works B.V.'nin, performans, güvenilirlik ve üretilebilirliklerini geliştirme amacıyla ürünleri veya teknik özellikleri üzerinde değişiklik yapma hakkı saklıdır. Invention Works B.V. tarafından sağlanan bilgilerin, basım tarihinde doğru ve güvenilir olduğu varsayılmaktadır. Ancak Invention Works B.V., bu bilgilerin kullanımına yönelik herhangi bir sorumluluk kabul etmemektedir. Invention Works B.V.'ye ait herhangi bir patent veya patent hakkı altında, dolaylı olarak veya başka herhangi bir şekilde hiçbir lisans verilmemektedir.

TR

Bu belgenin hiçbir kısmı, Invention Works B.V.'nin açık yazılı onayı olmadan, ister elektronik ister mekanik olsun, herhangi bir biçimde veya herhangi bir surette hiçbir amaç için çoğaltılamaz ya da iletilemez. Veriler üzerinde bildirim yapılmaksızın değişiklik yapılabilir.

Silkn Beauty Ltd., bu belgenin konusu olan ürünün tabi olduğu patentlere ve beklemedeki patent başvurularına, ticari markalara, telif haklarına veya diğer fikri mülkiyet haklarına sahiptir. Bu belgenin temin edilmesi, Silkn Beauty Ltd. ile yapılan yazılı bir anlaşmada açıkça belirtilmediği sürece, size bu patentler, ticari markalar, telif hakları veya diğer fikri mülkiyet hakları için hiçbir surette herhangi bir lisans vermez. Teknik özellikler önceden bildirimde bulunulmaksızın değiştirilebilir.

Silk'n ve Silk'n logosu, Silkn Beauty Ltd.'nin tescilli ticari markalarıdır.

Invention Works B.V.
Galileïstraat 17, 3029 AL Rotterdam, Hollanda
www.silkn.eu – info@silkn.eu

İçindekiler

1 Paket içeriği/cihazın parçaları 113

2 Genel bilgiler 113

2.1 Kullanım kılavuzunun okunması ve saklanması 113

2.2 Sembollerin açıklanması 113

3 Güvenlik 114

3.1 Uygun kullanım 114

3.2 Güvenlik talimatları 114

4 Ürünün ve paket içeriğinin kontrolü 117

5 Şarj etme 118

6 Montaj 119

7 Çalıştırma 119

7.1 İşlemi uygulamak 119

7.2 Manuel mod 120

7.3 Otomatik mod 120

8 Uygulama planı 121

9 Temizlik 121

10 Saklama 122

11 Sorun giderme 122

12 Teknik veriler 122

13 Atma 123

13.1 Ambalajın atılması 123

13.2 Ürünün atılması 123

14 Garanti 124

15 Müşteri Hizmetleri 124

TR

1 Paket içeriği/cihazın parçaları

1 Yüz maskesi
2 Fiş
3 Büyük elastik bant, 2 adet
4 Küçük elastik bant, 2 adet
5 USB şarj kablosu
6 Konektör
7 Program kontrol lambası, 4 adet
8 Manuel mod gösterge ışığı
9 Mod düğmesi
10 Şarj bağlantı noktası
11 Otomatik mod gösterge ışığı
12 Çalıştırma düğmesi (⏻)
13 Uzaktan kumanda

TR

2 Genel bilgiler

2.1 Kullanım kılavuzunun okunması ve saklanması

Bu kullanım kılavuzu, bu LED Face Mask 100 (buradan itibaren "ürün" olarak anılacaktır) ile birlikte gelir ve kurulum ve kullanım ile ilgili önemli bilgiler içerir.
Ürünü kullanmadan önce, kullanım kılavuzunu dikkatle okuyun. Bu özellikle güvenlik talimatları için geçerlidir. Bu kullanım kılavuzuna uyulmaması, bedensel yaralanmaya veya ürünün hasar görmesine neden olabilir. Kullanım kılavuzu, Avrupa Birliği'nde geçerli standartları ve kuralları temel almaktadır. Yurt dışındayken, bulunduğunuz ülkeye özgü ilkelere ve yasalara da uymalısınız. Kullanım kılavuzunu daha sonra kullanmak için saklayın. Ürünü üçüncü taraflara verdiğinizde mutlaka bu kullanım kılavuzu ile birlikte verin.

2.2 Sembollerin açıklanması

Aşağıdaki semboller ve işaret sözcükleri, bu kullanım kılavuzunda, ürünün veya ambalajın üzerinde kullanılmaktadır.

⚠ UYARI!

Bu işaret sembolü/sözcüğü, kaçınılmadığı takdirde ölüme veya ciddi yaralanmaya yol açabilecek orta risk taşıyan bir tehlikeyi belirtmektedir.

İKAZ!

Bu işaret sözcüğü, olası mal zararına karşı uyarır.

Bu uyarı sembolü size kullanma ve çalıştırma hakkında yararlı ek bilgiler sunar.

Kullanım kılavuzu okunacak.

Uygunluk Beyanı: Bu sembolle işaretlenmiş olan ürünler, Avrupa Birliği'nde uygulanan tüm ortak yönetmeliklere uygundur.

Uygunluk Beyanı: Bu sembolle işaretlenmiş olan ürünler, Birleşik Krallık'ta uygulanan tüm yönetmeliklere uygundur.

Bu sembolü taşıyan cihazlar yalnız ev içi kullanıma uygundur (kuru iç mekanlarda).

Bu sembol, doğru akım için nominal gerilimi ve nominal akımı belirtir.

TR

3 Güvenlik

3.1 Uygun kullanım

Ürün cildinizin parlaklığını, elastikiyetini ve doğal yapısını geri kazandırmak için özel olarak tasarlanmıştır. Bunun yanı sıra ince çizgilerin, kırışıklıkların ve diğer cilt kusurlarının azaltılmasına yardımcı olur.Yalnızca şahsi kullanıma yöneliktir ve ticari amaçlara uygun değildir.
Ürünü sadece bu kullanım kılavuzunda belirtildiği şekilde kullanın. Başka herhangi bir şekilde kullanım, uygun olmayan kullanım olarak kabul edilir ve mal veya kişilerin zarar görmesine neden olabilir. Üretici uygun olmayan veya yanlış kullanımdan kaynaklanan zararlardan ya da yaralanmalardan sorumlu tutulamaz.

3.2 Güvenlik talimatları

⚠ UYARI! ELEKTRİK ÇARPMASI RİSKİ!

- Ürünü sadece birlikte teslim edilen USB şarj kablosuyla kullanın.
- Ürün, üzerindeki işarete uygun olarak yalnızca ekstra güvenlikli düşük voltajla çalıştırılmalıdır.

- Ürün hasar almışsa ya da USB şarj kablosu arızalıysa ürünü çalıştırmayın.
- Gövdeyi açmayın; onarım işini yetkili bir uzmana yaptırın. Bunun için müşteri hizmetleri ile iletişime geçin. Kullanıcı tarafından yapılan onarım, uygun olmayan bağlantı veya yanlış çalıştırma durumlarında yükümlülük ve garanti taleplerinden feragat edilmiş olur.
- Onarım için yalnızca orijinal cihaz verilerine uyan parçalar kullanılabilir. Bu ürün, tehlike kaynaklarına karşı koruma sağlamak için çok önemli olan elektrikli ve mekanik parçalar içerir.
- Ürünü veya USB şarj kablosunu suya veya başka sıvılara sokmayın. Sudan uzak tutun.
- Kullanmadığınız zaman, temizlerken veya bir arıza ortaya çıktığında ürünü daima kapatın. Ürünü şarj etmiyorsanız USB şarj kablosunu daima prizden çıkarın.
- USB şarj kablosuna asla ıslak ya da nemli ellerle dokunmayın.
- Asla gövdeye herhangi bir nesne sokmayın.
- USB şarj kablosunu, USB güç kaynağının kablosundan çekerek değil, kablonun fişinden tutarak çekin.
- Ürünün tüm parçalarını açık alevlerden ve sıcak yüzeylerden uzak tutun.
- USB şarj kablosunu takılıp düşmeye sebep olmayacak şekilde yerleştirin.

- USB şarj kablosunu kıvırmayın ve keskin kenarlar üzerine yerleştirmeyin.
- Ürünü sadece iç mekanlarda kullanın.
- Ürünü şarj olurken kullanmayın.

⚠ UYARI! YARALANMA RİSKİ!

- Bu ürün, fiziksel, duyusal veya zihinsel yetenekleri sınırlı veya deneyim ve bilgi eksikliği olan kişiler tarafından, ürünün güvenli bir şekilde kullanılmasına ilişkin gözetim veya talimat verilmedikçe ve ilgili tehlikeleri anlamadıkça kullanılmamalıdır. Çocuklar ürünle oynamamalıdır. Temizlik ve kullanıcı bakımı, çocuklar tarafından yapılmamalıdır.
- Ürün hamileler, çocuklar, epilepsi hastaları, tiroid hastaları, tiroid ilacı kullanan kişiler, fotoalerjik kişiler veya ışık alerji ilacı kullanan kişiler tarafından kullanılamaz.
- Ürün deri hastalıkları, yara ülseri, travma ve ameliyat sonrası yaralar üzerinde kullanılamaz.
- Ürünü işlem başına 15 dakikadan uzun süre kullanmayın.
- Ürünü kullanıp kullanamayacağınızdan emin değilseniz doktorunuza danışın.
- Herhangi bir rahatsızlık hissederseniz, herhangi bir anormal reaksiyon geliştirirseniz (kaşınma veya rahatsız edici inflamasyon gibi) veya cildiniz rahatsız olacağınız kadar ısınırsa ürünü kullanmayı hemen bırakın.

- Çocukları üründen ve USB şarj kablosundan uzak tutun.
- Piller sökülmemeli, kısa devre yapılmamalı ya da ateşe atılmamalıdır.
- Pilini üründen çıkarmaya çalışmayın. Bu ürün değiştirilemeyen piller içerir.
- Ürünün ışık kaynağı bölgesine doğrudan bakmayın.

TR

İKAZ! HASAR RİSKİ!

- Ürünü açık ateşten, sıcak yüzeylerden, yüksek sıcaklıklardan veya hava durumunun etkilerinden (ör. yağmur) uzak tutun.
- Ürünü katlamayın ve rulo yapmayın.
- Ürünün üzerine ağır nesneler koymayın.
- Ürünün parçalarında çatlaklar ya da kırıklar görülüyorsa veya bu parçalar deforme olmuşsa ürünü kullanmayı bırakın. Hasar gören parçaları yalnızca orijinal yedek parçalar ile değiştirin.

4 Ürünün ve paket içeriğinin kontrolü

İKAZ! HASAR RİSKİ!

- Ambalajı keskin bir bıçak veya başka bir sivri uçlu nesneyle açarken dikkatli olmazsanız ürüne çabucak zarar verebilirsiniz. Ambalajı açarken çok dikkatli olun.

1. Ürünü ambalajından çıkarın.

2. Tüm parçaların eksiksiz olduğundan emin olmak için kontrol edin (bkz. **Şek. A**).
3. Ürünün veya tek tek parçalarının hasar görüp görmediğini kontrol edin. Hasar görmüşse ürünü kullanmayın. Müşteri hizmetlerimiz ile iletişime geçin.

5 Şarj etme

⚠ UYARI! YARALANMA RİSKİ!

- Ürünü sadece birlikte teslim edilen USB şarj kablosuyla kullanın.
- Ürünü sadece 0 ve 40 °C arasındaki sıcaklıklarda şarj edin.

TR

ℹ
- Ürünü ilk kullanımdan önce ve pil gücü düşük olduğu zaman tamamen şarj edin.
- Pil gücü düşük olduğu zaman, uzaktan kumandanın 13 üzerindeki gösterge ışıkları otomatik olarak kapanmadan önce 5 kez yanıp sönecektir. Ürünü yeniden şarj edin.
- Ürün, şarj olurken kullanılamaz.
- Ürün uzun bir süre boyunca saklanacaksa, şarj seviyesi kontrol edilmeli ve lityum pil düzenli olarak şarj edilmelidir.

1. Yüz maskesinin 1 fişini 2, uzaktan kumandanın konektörüne 6 bağlayın.
2. USB şarj kablosunun 5 daha küçük ucunu, uzaktan kumandanın şarj bağlantı noktasına 10 takın.
3. Şarj etmek için USB şarj kablosunun daha büyük olan ucunu uyumlu bir USB şebeke adaptörünün (5,0 V, 1,0 A, 5,0 W) veya diğer bir uyumlu USB güç kaynağının (5,0 V, 1,0 A, 5,0 W) (örn. masaüstü, dizüstü bilgisayar veya Powerbank) USB bağlantısına takın.
4. Şarj etmek için USB duvar adaptörünü bir elektrik prizine takın. Program kontrol lambasının 7 yardımıyla şarj işleminin ilerlemesini kontrol edin:

   Bir gösterge ışığı = %25 şarj oldu
   İki gösterge ışığı = %50 şarj oldu
   Üç gösterge ışığı = %75 şarj oldu
   Dört gösterge ışığı = tamamen şarj oldu

5. Şarj tamamlandığında, USB duvar adaptörünü elektrik prizinden çekin ve USB şarj kablosunun uzaktan kumandanın şarj bağlantı noktası ile bağlantısını kesin.

6 Montaj

1. Elastik bantların 3/4 üzerindeki cırtcırtı açın.
2. Küçük elastik 4 bantları üstteki küçük deliklerden ve büyük elastik bantları 3 yüz maskesinin 1 yanındaki büyük deliklerden geçirin (**Şekil B**'deki 1. adıma bakın).
3. Elastik bantları yüz maskesine tutturmak için cırtcırtları kapatın (**Şekil B**'deki 2. adıma bakın).

TR

7 Çalıştırma

⚠ UYARI! YARALANMA RİSKİ!

- Ürünü işlem başına 15 dakikadan uzun süre kullanmayın.

7.1 İşlemi uygulamak

1. Ürünü tamamen şarj edin ve elastik bantları 3/4 doğru şekilde takın ("Şarj Etme" ve "Montaj" bölümlerine bakın).
2. Yüzünüzü ve ellerinizi iyice temizleyin ve kurulayın. Makyaj veya kir kalıntısı olmadığından emin olun.
3. Oturun veya uzanın ve yüz maskesini 1 yüzünüze yerleştirin.
4. Yüz maskesini yüzünüze rahatça oturtmak için elastik bantların uçlarındaki cırtcırtları kullanın. Küçük elastik bantlar 4 başınızın üst kısmından kapatılmalı ve büyük elastik bantlar 3 başınızın arkasından kapatılmalıdır (**Şekil C**'ye bakın).
5. Yüz maskesinin fişini 2, uzaktan kumandanın 13 konektörüne 6 takın.
6. Ürünü açmak için çalıştırma düğmesini (⏻) 13 basılı tutun.
   Standart olarak ürün çalıştırıldıktan sonra seçilen M1 programı (kırmızı) ile manuel moda geçer.
7. Otomatik Mod ve Manuel Mod arasında seçim yapmak isterseniz, mod düğmesine 9 tekrar tekrar basın.
   İlgili mod gösterge ışığı (8 veya ``) seçiminize göre yanar.
   Manuel modu kullanmak için, "Manuel Mod" bölümüne bakın.
   Otomatik modu kullanmak için, "Otomatik Mod" bölümüne bakın.

8. İşlemden sonra yüz maskesini çıkarın ve yüzünüze serumunuzu ve/veya gündüz/gece kreminizi uygulayın.

7.2 Manuel mod

- Standart olarak ürün çalıştırıldıktan sonra seçilen M1 programı (kırmızı) ile manuel moda geçer.
- Başka bir program (M2, M3 veya M4) arzu edilirse, ilgili programı seçmek için çalıştırma düğmesine (⏻) 12 1-3 kere basın. Seçiminizi göstermek için ilgili program kontrol lambası 7 yanar. **Not:** Çalıştırma düğmesine (⏻) dördüncü kez basıldığında ürün kapanır.
- Bir program seçildiğinde, gösterge ışığı sürekli olarak yanık kalmadan önce manuel mod gösterge ışığı 8 5 kez yanıp söner ve ürün seçilen programı başlatır.
- Programların işlevleri:

Program	LED	Etkisi
M1	Kırmızı	İnce çizgileri ve kırışıklıkları azaltır, kolajeni uyarır ve kan dolaşımını iyileştirmeye yardımcı olur
M2	Mavi	Daha berrak bir cilt için akneye bağlı kızarıklık ve lekeleri azaltır
M3	Sarı	Cildin nemini artırır ve kuru ve hassas cildi yatıştır
M4	Mor	Cildin yaşlanmasını önler ve cildin canlılığını ve parlaklığını artırmak için ciltteki kiri azaltır

- İşlem 10 dakika sürer. Ürün işlem süresinin sonunda otomatik olarak kapanır.
- Ayrıca ürünü istediğiniz zaman kapatmak için çalıştırma düğmesini (⏻) basılı tutabilirsiniz.

7.3 Otomatik mod

- Otomatik mod seçildiğinde, kontrol lambası sürekli yanmadan ve ürün işleme başlamadan önce otomatik mod gösterge ışığı 11 5 kere yanıp söner.
- Ürün, otomatik modda programları aşağıdaki sıraya göre uygular:

  M1 (kırmızı): 5 dakika

  M2 (mavi): 3 dakika

TR

M3 (sarı): 4 dakika
M4 (mor): 3 dakika

- İşlemin tamamı 15 dakika sürer. Ürün işlem süresinin sonunda otomatik olarak kapanır.
- Ayrıca ürünü istediğiniz zaman kapatmak için çalıştırma düğmesini (⏻) 12 basılı tutabilirsiniz.

8 Uygulama planı

Ürünü ilk kez kullanıyorsanız aşağıdaki programı takip edin:

TR

Birinci hafta	Her 3 günde bir kez, bir seferde maks. 10 dakika kullanın
İkinci hafta	Her 2 günde bir kez, bir seferde maks. 10 dakika kullanın
Üçüncü hafta	Her 2 günde bir kez, bir seferde maks. 10–15 dakika kullanın
Dördüncü hafta	Her gün bir kez, bir seferde maks. 10–15 dakika kullanın

Sonuçları görmeye başladığınızda, sıklığı haftada bir veya iki olarak ayarlayın.

9 Temizlik

⚠ UYARI! ELEKTRİK ÇARPMASI RİSKİ!

- Temizlemeden önce her zaman ürünün fişini güç kaynağından çekin.

İKAZ! HASAR RİSKİ!

- Sert temizleyiciler (ör. sirke veya kireç sökücüler), metal veya naylon kıllı fırçalar veya bıçak, sert kazıma aletleri gibi keskin veya metalik temizlik aletleri ve benzeri unsurlar kullanmayın.
- Temizlemek için sıcak su kullanmayın.

Yüz maskesini silmek için nemli bir bez veya su bazlı bir mendil kullanın 1. Daha sonra kuru bir bezle silerek kurulayın.

10 Saklama

Saklanmadan önce tüm parçalar tamamen kuru olmalıdır.

- Ürünü temiz ve kuru bir yerde saklayın, ısıya ve doğrudan güneş ışığına maruz bırakmayın.
- Ürünü çocukların ulaşamayacağı şekilde saklayın.
- Ürünü, en iyi şekilde korumak için orijinal ambalajında saklayın.

TR

11 Sorun giderme

Kendiniz düzeltebileceğiniz küçük arızalar bazı sorunlara neden olabilir. Bu arızaları gidermek için aşağıdaki tablodaki talimatlara uyun. Hala sorunu çözmek mümkün olmuyorsa müşteri hizmetleri ile iletişime geçin. Ürünü kendiniz onarmayın.

Arıza	Olası neden ve çözümü
Ürün çalışmıyor.	• Ürünün doğru şekilde şarj edildiğinden emin olun. • Ürünün bir USB güç kaynağına bağlı olmadığına emin olun. Ürün şarj olurken çalışmıyor.
Ürün şarj olmuyor.	• USB kablosunun, şarj bağlantı noktası ve USB güç kaynağı arasında güvenli bir şekilde bağlı olduğundan emin olun.

12 Teknik veriler

Model:	ND-FM02
Anma gerilimi:	3,7 V
Pil kapasitesi:	1.500 mAh lityum
LED ışık sayısı:	100
Malzemeler:	Gıdada kullanılabilir silikon, ABS
Ağırlık:	289 g
Boyutlar (U × G × Y):	200 × 383 × 14 mm
Uyumlu USB güç kaynağı:	5,0 V ⎓ 1,0 A, 5,0 W

13 Atma

13.1 Ambalajın atılması

Ambalajı atmadan önce türüne göre ayırın. Karton ve mukavvaları geri dönüştürülmüş kağıt hizmetine ve ambalajları uygun toplama hizmetine verin.

13.2 Ürünün atılması

(Avrupa Birliği'nde ve geri dönüştürülebilir malzemelerin ayrı toplanmasına yönelik sistemlere sahip diğer Avrupa ülkelerinde geçerlidir)

TR

Eski cihazlar evsel atıkların arasına atılamaz!
Ürün herhangi bir zamanda artık kullanılamadığında **bunu şehrinizde veya ülkenizde yürürlükte olan mevzuata uygun şekilde atın**. Bu şekilde eski cihazların profesyonel bir biçimde geri dönüştürülmesi sağlanır ve aynı zamanda çevre için olumsuz sonuçlar doğmasına imkan verilmez. Bu nedenle elektrikli aletler, burada gösterilen sembol ile işaretlidir.

Piller ve şarj edilebilir piller evsel atıklarla birlikte atılamaz!

Yasalar gereğince, son kullanıcı olarak zararlı maddeler* içersin veya içermesin, tüm pilleri ve şarj edilebilir pilleri çevreye zarar vermeyecek şekilde atılabilmesi için yerel yönetim tarafından işletilen bir toplama noktasına ya da bir perakendeciye teslim etmeniz gereklidir.
Ürünü bütün olarak (şarj edilebilir pil dahil) toplama noktanıza getirin ve şarj edilmemiş bir durumda olduğundan emin olun.
*etiketinde şu göstergeleri taşıyanlar: Cd = kadmiyum, Hg = cıva, Pb = kurşun

Not: Şarj edilebilir pili çıkarmak için uzaktan kumandanın çevresini bir havluyla sarın ve çekiç kullanarak gövdeyi kırın. Yaralanmanın önüne geçmek için gözlerinizin ve ellerinizin korunduğundan emin olun. Şarj edilebilir pili çıkardığınızda, bunun geri dönüşü olmadığını unutmayın.

14 Garanti

Bu ürün, Avrupa mevzuatına ve hukukuna göre 2 yıl garanti altına alınmıştır. Bu ürünün garanti kapsamı, hatalı üretim işlemlerinin neden olduğu teknik kusurlar ile sınırlıdır. Garanti talebinde bulunmak istemeniz halinde yönergeler için lütfen müşteri servisimizi aramayı unutmayın. Müşteri hizmetleri ürünün mağazaya veya hizmet merkezimize iadesine gerek olmadan sorununuzu çözebilir. Müşteri hizmetlerimiz her zaman size yardımcı olmaktan memnuniyet duyar!

15 Müşteri Hizmetleri

TR

Silk'n ürünleri hakkında daha fazla bilgi için bölgenize ait Silk'n internet sitesini ziyaret edin: www.silkn.eu. Cihaz hasar görmüşse, arızalı ise, onarıma ihtiyacı varsa veya yardımımıza ihtiyacınız varsa lütfen size en yakın Silk'n servis merkezi ile iletişime geçin. Bu kullanım kılavuzu, www.silkn.eu adresinden indirilebilen PDF formatında da mevcuttur.

Servis numarası: +31(0)180-330550
E-posta: info@silkn.eu

Copyright 2026 © Silkn Beauty Ltd. Tutti i diritti riservati.

Avviso legale

Invention Works B.V. si riserva il diritto di modificare i propri prodotti o di aggiornarne le specifiche al fine di migliorare le prestazioni, l'affidabilità o la fattibilità degli stessi. Le informazioni fornite da Invention Works B.V. sono da considerarsi accurate e affidabili al momento della pubblicazione. Invention Works B.V. declina tuttavia qualsiasi responsabilità derivante dal loro utilizzo. Nessuna licenza è concessa per implicazione o ai sensi di brevetti o diritti su brevetti di Invention Works B.V.

IT

Nessuna parte del presente documento può essere riprodotta o trasmessa per qualsiasi scopo, in qualsivoglia forma o con qualsiasi mezzo, elettronico o meccanico, senza previo consenso scritto da parte di Invention Works B.V. I dati sono suscettibili di modifica senza preavviso.

Silkn Beauty Ltd. è in possesso di brevetti e domande di brevetto in sospeso, marchi di fabbrica, diritti d'autore o altri diritti di proprietà intellettuale concernenti l'oggetto del presente documento. La consegna del presente documento non comporta la concessione di alcuna licenza in relazione a tali brevetti, marchi di fabbrica, diritti d'autore o altri diritti di proprietà intellettuale, salvo qualora espressamente specificato in un accordo scritto concluso con Silkn Beauty Ltd. Le specifiche sono suscettibili di modifica senza preavviso.

Silk'n e il logo Silk'n sono marchi di fabbrica registrati di Silkn Beauty Ltd.

Invention Works B.V.
Galileïstraat 17, 3029 AL Rotterdam, Paesi Bassi
www.silkn.eu – info@silkn.eu

Indice

1 Contenuto della confezione/componenti del dispositivo 127

2 Informazioni generali 127

2.1 Lettura e conservazione del manuale d'uso 127

2.2 Spiegazione dei simboli 127

3 Sicurezza 128

3.1 Destinazione d'uso 128

3.2 Istruzioni di sicurezza 128

4 Controllo del prodotto e contenuto della confezione 132

5 Caricamento 132

6 Montaggio 133

7 Funzionamento 134

7.1 Esecuzione della sessione 134

7.2 Modalità manuale 134

7.3 Modalità automatica 135

8 Piano di applicazione 136

9 Pulizia 136

10 Conservazione 137

11 Risoluzione dei problemi 137

12 Specifiche tecniche 137

13 Smaltimento 138

13.1 Smaltimento della confezione 138

13.2 Smaltimento della confezione 138

14 Garanzia 139

15 Servizio clienti 139

IT

1 Contenuto della confezione/ componenti del dispositivo

1. Maschera facciale
2. Spina
3. Fascia elastica grande, 2×
4. Fascia elastica piccola, 2×
5. Cavo di ricarica USB
6. Connettore
7. Spia luminosa del programma, 4×
8. Spia di indicazione modalità manuale
9. Pulsante modalità
10. Presa di ricarica
11. Spia di indicazione modalità automatica
12. Pulsante di accensione (⏻)
13. Telecomando

IT

2 Informazioni generali

2.1 Lettura e conservazione del manuale d'uso

Questo manuale d'uso accompagna il LED Face Mask 100 (d'ora in poi, "prodotto") e contiene informazioni importanti sulla configurazione e sull'uso del prodotto.
Si raccomanda di leggere il manuale d'uso prima di utilizzare l'apparecchio. Ciò vale in particolare per le istruzioni di sicurezza. Il mancato rispetto delle istruzioni può causare lesioni personali o danni al prodotto. Il manuale d'uso si basa sulle regole e sulle norme applicabili nell'Unione europea. In caso di utilizzo all'estero è necessario rispettare eventuali regole e norme specifiche degli altri Paesi. Conservare il manuale per futuro riferimento. Assicurarsi di includere il presente manuale in caso di cessione del prodotto a terzi.

2.2 Spiegazione dei simboli

I simboli e le diciture che seguono vengono utilizzati nel presente manuale d'uso, direttamente sul dispositivo o sulla sua confezione.

⚠ AVVERTENZA

Questo simbolo/dicitura di avviso indica un pericolo con rischio moderato, che può causare lesioni gravi o decesso.

ATTENZIONE!

Dicitura per segnalare il rischio di possibili danni materiali.

Questo simbolo fornisce informazioni aggiuntive utili per la manipolazione e l'uso.

Leggere le istruzioni per l'uso.

Dichiarazione di conformità: I prodotti etichettati con questo simbolo sono conformi a tutte le norme comunitarie applicabili nello Spazio economico europeo.

Dichiarazione di conformità: I prodotti etichettati con questo simbolo sono conformi a tutte le norme applicabili nel Regno Unito.

Gli apparecchi contrassegnati con questo simbolo sono adatti solo per l'uso domestico (in ambienti interni asciutti).

Questo simbolo indica la tensione nominale e la corrente nominale della corrente continua.

IT

3 Sicurezza

3.1 Destinazione d'uso

Il prodotto è concepito esclusivamente per ripristinare la lucentezza, l'elasticità e la struttura della pelle. Inoltre, aiuta a ridurre le linee sottili, le rughe e altre imperfezioni della pelle.
Il prodotto è destinato esclusivamente all'uso privato e non è idoneo a fini commerciali.
Utilizzare il prodotto esclusivamente come descritto nel manuale d'uso. Qualsiasi altro uso è da considerarsi improprio e può provocare danni a proprietà o persone. Il produttore non è da ritenersi responsabile per danni o lesioni provocati dall'uso errato o improprio del prodotto.

3.2 Istruzioni di sicurezza

⚠ AVVERTENZA! RISCHIO DI SCOSSE ELETTRICHE!

- Utilizzare il prodotto esclusivamente con il cavo di ricarica USB in dotazione.

- Il prodotto può essere azionato soltanto con una bassa tensione di sicurezza in base alla marcatura sul prodotto.
- Non mettere in funzione il prodotto se è danneggiato o se il cavo di ricarica USB è difettoso.
- Non aprire l'involucro del prodotto; contattare un tecnico qualificato per eventuali riparazioni. Contattare il servizio clienti. I reclami in garanzia decadono in caso di riparazioni eseguite dall'utente, collegamenti errati o utilizzo errato del prodotto.
- Per le riparazioni è necessario utilizzare esclusivamente parti conformi ai dati del dispositivo. Il prodotto contiene parti elettriche e meccaniche essenziali per garantire una protezione contro possibili fonti di pericolo.
- Non immergere il prodotto o il cavo di ricarica USB in acqua o altri liquidi. Tenerli lontani dall'acqua.
- Spegnere sempre il prodotto in caso di inutilizzo, pulizia o guasti. Quando il prodotto non è in carica, scollegare sempre il cavo di ricarica USB.
- Non toccare mai il cavo di ricarica USB con le mani bagnate o umide.
- Non inserire mai oggetti nell'involucro.
- Non estrarre il cavo di ricarica USB dalla fonte di alimentazione afferrandolo per il

cavo, bensì afferrare sempre la spina del cavo.
- Tenere tutti i componenti del prodotto lontano da fiamme libere e superfici roventi.
- Posare il cavo di ricarica USB in modo tale che nessuno possa inciamparvi.
- Non piegare il cavo di ricarica USB e non farlo passare su spigoli vivi.
- Utilizzare il prodotto esclusivamente in interni.
- Non utilizzare il dispositivo durante il caricamento.

IT

⚠ AVVERTENZA! RISCHIO DI LESIONI!

- L'uso del presente prodotto non è consentito alle persone con ridotte capacità fisiche, sensoriali e mentali o prive di esperienza e competenza a meno che siano sotto sorveglianza o che siano state istruite sul modo sicuro di usare il prodotto e abbiano compreso gli eventuali pericoli connessi all'uso. Ai bambini non è consentito giocare con il prodotto. La pulizia e la manutenzione di competenza dell'utilizzatore non devono essere eseguite da bambini.
- Il prodotto non può essere usato da donne in gravidanza, bambini, persone affette da epilessia, persone affette da patologie tiroidee, persone che assumono farmaci per la tiroide, persone fotosensibili o persone che utilizzano farmaci antistaminici.

- Il prodotto non può essere utilizzato su patologie della pelle, ulcere cutanee, ferite traumatiche o post-operatorie.
- Non utilizzare il prodotto per più di 15 minuti a sessione.
- Consultare il proprio medico in caso di dubbi sull'uso del prodotto.
- Interrompere immediatamente l'uso del prodotto in caso di malessere, reazioni anomale (come ad esempio prurito o infiammazioni) o qualora la pelle si scaldi fino a creare disagio.
- Tenere i bambini lontano dal prodotto e dal cavo di ricarica USB.
- Non aprire, non gettare nel fuoco e non cortocircuitare le batterie.
- Non tentare di estrarre le batterie dal prodotto. Questo prodotto contiene batterie ricaricabili che non sono sostituibili.
- Non guardare direttamente nella fonte luminosa del prodotto.

ATTENZIONE! RISCHIO DI DANNI!

- Tenere il prodotto lontano da fiamme libere, superfici calde, temperature elevate o agenti atmosferici (ad es., pioggia).
- Non piegare o arrotolare il prodotto.
- Non impilare oggetti pesanti sopra il prodotto.

- Interrompere l'uso del prodotto qualora esso presenti crepe, rotture o deformazioni. Sostituire eventuali parti danneggiate esclusivamente con ricambi originali.

4 Controllo del prodotto e contenuto della confezione

ATTENZIONE! RISCHIO DI DANNI!

- Aprire la confezione senza la dovuta cautela utilizzando un coltello affilato o altri oggetti appuntiti può facilmente danneggiare il dispositivo. Prestare la massima attenzione durante l'apertura.

IT

1. Estrarre il prodotto dalla confezione.
2. Verificare che tutte le parti siano incluse (vedi **Fig. A**).
3. Verificare che il dispositivo e i singoli componenti siano integri. In questo caso, non utilizzare il prodotto. Contattare il servizio clienti.

5 Caricamento

⚠ AVVERTENZA RISCHIO DI LESIONI!

- Caricare il prodotto esclusivamente con il cavo di ricarica USB in dotazione.
- Caricare il prodotto esclusivamente con temperature ambientali comprese fra 0 e 40°C.

- Caricare completamente il prodotto prima del primo utilizzo e quando la batteria è scarica.
- Quando la carica della batteria è in esaurimento le spie sul telecomando 13 lampeggeranno 5 volte prima di spegnersi automaticamente. Ricaricare il prodotto.
- Il prodotto non può essere utilizzato durante il caricamento.
- In previsione di un lungo periodo di inutilizzo, verificare il livello di carica del prodotto e ricaricare regolarmente la batteria al litio.

1. Collegare la spina 2 della maschera 1 al connettore 6 sul telecomando.
2. Collegare l'estremità più piccola del cavo di ricarica USB 5 alla porta di caricamento 10 del telecomando.
3. Inserire l'estremità grande del cavo di ricarica USB per la ricarica nella porta USB di un adattatore di rete USB compatibile (5,0 V, 1,0 A, 5,0 W) o di un'altra fonte di energia USB compatibile (5,0 V, 1,0 A, 5,0 W) (p.es. PC, laptop o powerbank).
4. Collegare l'adattatore USB a parete a una presa elettrica per il caricamento.

   Controllare l'avanzamento del processo di carica sulla base delle spie luminose del programma 7:

   Una spia di indicazione = caricamento al 25%

   Due spie di indicazione = caricamento al 50%

   Tre spie di indicazione = caricamento al 75%

   Quattro spie di indicazione = caricamento completato
5. Al termine del caricamento scollegare l'adattatore USB a parete dalla presa elettrica e scollegare il cavo di ricarica USB dalla porta di ricarica del telecomando.

6 Montaggio

1. Aprire le fibbie sulle fasce elastiche 3/4.
2. Guidare le 4 fasce elastiche piccole attraverso le aperture superiori piccole e le fasce elastiche grandi 3 attraverso le aperture laterali grandi 1 (vedi passaggio 1 in **Fig. B**).
3. Chiudere le fibbie per fissare le fasce elastiche sulla maschera (vedi passaggio 2 in **Fig. B**).

7 Funzionamento

⚠ AVVERTENZA RISCHIO DI LESIONI!

- Non utilizzare il prodotto per più di 15 minuti a sessione.

7.1 Esecuzione della sessione

1. Caricare completamente il prodotto e agganciare correttamente le fasce elastiche 3/4 (vedi capitoli "Caricamento" e "Montaggio").
2. Pulire con cura il viso e le mani. Assicurarsi che siano liberi da trucco o residui di sporco.
3. Sedersi o stendersi e posizionare la maschera 1 sul viso.
4. Utilizzare le fibbie sulle estremità delle fasce elastiche per posizionare correttamente la maschera sul viso. Le fasce elastiche più piccole 4 devono essere chiuse in cima alla testa, mentre quelle più grandi 3 devono essere chiuse sul retro della testa (vedi **Fig. C**).
5. Collegare la spina 2 della maschera al connettore 6 sul telecomando 13.
6. Premere e tenere premuto il pulsante di accensione (⏻) 12 per accendere il prodotto.

   Per impostazione predefinita, all'accensione il prodotto va in modalità manuale con il programma selezionato M1 (rosso).
7. Se desiderato, premere il pulsante modalità 9 ripetutamente per spostarsi fra la Modalità automatica e la Modalità manuale.

   La spia di indicazione corrispondente (8 o 11) si accende a seconda della selezione.

   Per utilizzare la Modalità manuale consultare il capitolo "Modalità manuale".

   Per utilizzare la Modalità automatica consultare il capitolo "Modalità automatica".
8. Dopo la sessione rimuovere la maschera per il viso e applicare sul viso il siero o la crema giorno/notte.

7.2 Modalità manuale

- Per impostazione predefinita, all'accensione il prodotto va in modalità manuale con il programma selezionato M1 (rosso).
- Se si desidera usare un altro programma (M2, M3 o M4), premere il pulsante di accensione (⏻) 12 1-3 volte per

IT

selezionare il programma corrispondente. La spia luminosa del programma 7 corrispondente si accende per indicare la selezione.

Nota: Il prodotto si spegne quando il pulsante di accensione (⏻) viene premuto per la quarta volta.

- Quando si seleziona un programma, la spia di indicazione della modalità manuale 8 lampeggia 5 volte prima che la spia diventi fissa e il prodotto inizi il programma selezionato.
- Funzioni dei programmi :

Programma	LED	Indicato per
M1	Rosso	Riduce le rughe e le linee sottili, stimola il collagene e aiuta a migliorare la circolazione
M2	Blu	Riduce gli arrossamenti e le macchie causate dall'acne per una carnagione più chiara
M3	Giallo	Migliora l'idratazione della pelle e lenisce la pelle secca e sensibile
M4	Viola	Previene l'invecchiamento cutaneo e riduce le macchie per migliorare la vitalità e la luminosità della pelle

- La sessione dura 10 minuti. Il prodotto si spegne automaticamente al termine della sessione.
- Premere e tenere premuto il pulsante di accensione (⏻) per spegnere il prodotto.

7.3 Modalità automatica

- Quando si seleziona la modalità automatica, la spia di indicazione della modalità automatica 11 lampeggia 5 volte prima che la spia diventi fissa e il prodotto cominci la sessione selezionata.
- In modalità automatica, il prodotto esegue i programmi nel seguente ordine:

  M1 (rosso): 5 minuti

  M2 (blu): 3 minuti

  M3 (giallo): 4 minuti

  M4 (viola): 3 minuti

- La sessione dura 15 minuti in totale. Il prodotto si spegne automaticamente al termine della sessione.
- Premere e tenere premuto il pulsante di accensione (⏻) 12 per spegnere il prodotto.

8 Piano di applicazione

Se si utilizza il prodotto per la prima volta, seguire il programma indicato di seguito:

Prima settimana	Utilizzare una volta ogni 3 giorni max. 10 minuti per volta
Seconda settimana	Utilizzare una volta ogni 2 giorni max. 10 minuti per volta
Terza settimana	Utilizzare una volta ogni 2 giorni max. 10-15 minuti per volta
Quarta settimana	Utilizzare una volta ogni giorno max. 10-15 minuti per volta

Non appena compaiono i primi risultati, abbassare la frequenza a 1-2 volte alla settimana.

9 Pulizia

⚠ AVVERTENZA! RISCHIO DI SCOSSE ELETTRICHE!

- Scollegare sempre il prodotto dalla fonte di alimentazione prima della pulizia.

ATTENZIONE! RISCHIO DI DANNI!

- Non utilizzare detergenti aggressivi (ad es., aceto o anticalcare), spazzole con setole in metallo o nylon, oppure utensili da pulizia affilati o metallici come coltelli, raschietti e simili.
- Non usare acqua calda.

Utilizzare un panno umido o una salvietta imbevuta di acqua per pulire la maschera . Quindi, asciugare con un panno asciutto.

10 Conservazione

Tutte le parti devono essere completamente asciutte prima dello stoccaggio.

- Conservare il prodotto in luogo asciutto e pulito al riparo da fonti di calore e luce solare diretta.
- Conservare lontano dalla portata dei bambini.
- Per garantire la massima protezione, conservare il prodotto nell'imballo originale.

IT

11 Risoluzione dei problemi

Alcuni problemi potrebbero essere causati da malfunzionamenti lievi che è possibile correggere da soli. A tal fine, seguire le istruzioni contenute nella seguente tabella. Qualora il problema non si risolva, contattare il servizio clienti. Non tentare di riparare il prodotto da soli.

Problema	Possibile causa e rimedio
Il prodotto non funziona.	• Assicurarsi che il prodotto sia caricato correttamente. • Assicurarsi che il prodotto non sia collegato a una fonte di alimentazione USB. Il prodotto non funziona durante il caricamento.
Il prodotto non si carica.	• Assicurarsi che il cavo USB sia correttamente collegato fra la porta di caricamento e la fonte USB.

12 Specifiche tecniche

Modello:	ND-FM02
Tensione nominale:	3.7 V
Capacità della batteria:	1.500 mAh litio
Numero di luci LED:	100
Materiale:	Silicone alimentare, ABS
Peso:	289 g

Dimensioni (L x L x A)	200 × 383 x 14 mm
Fonte di energia USB compatibile:	5,0 V ⎓ 1,0 A, 5,0 W

13 Smaltimento

13.1 Smaltimento della confezione

Separare l'imballo prima di smaltirlo. Smaltire cartone e carta insieme ai materiali di imballaggio presso le apposite strutture di riciclaggio.

13.2 Smaltimento della confezione

(Applicabile in Unione europea e in altri Paesi europei che hanno adottato sistemi di raccolta differenziata per materiali riciclabili)

Gli apparecchi elettrici non devono essere smaltiti insieme ai rifiuti domestici!
Qualora il prodotto non sia più utilizzabile, **smaltirlo in conformità alle normative in vigore presso la propria città, provincia o regione**. Ciò aiuta a garantire che i dispositivi usati vengano smaltiti in maniera professionale evitando conseguenze dannose per l'ambiente. Per questi motivi, i dispositivi elettrici sono contrassegnati con il simbolo indicato qui sotto.

Le batterie esauste e ricaricabili non devono essere smaltite insieme ai rifiuti domestici!

È necessario per legge consegnare tutte le batterie (incluse quelle ricaricabili), indipendentemente dal fatto che contengano o meno sostanze pericolose*, a un punto di raccolta gestito da enti locali/organismi comunali o riportarle al rivenditore in modo che possano essere smaltite in modo corretto dal punto di vista ecologico.
Consegnare l'intero apparecchio (inclusa la batteria ricaricabile) presso un punto di raccolta, assicurandosi che sia scarico!
* etichettato con: Cd = cadmio, Hg = mercurio, Pb = piombo

Nota: Per rimuovere la batteria ricaricabile avvolgere un asciugamano intorno al telecomando e utilizzare un martello per rompere l'involucro. Assicurarsi di proteggere occhi e mani per evitare lesioni. Si ricorda che la rimozione della batteria ricaricabile non è reversibile.

14 Garanzia

Il prodotto è coperto da una garanzia di 2 anni secondo le normative e le leggi europee. La portata della garanzia su questo prodotto è limitata ai difetti tecnici causati da errori di produzione. Qualora si desideri sporgere un reclamo di garanzia, contattare il servizio clienti per istruzioni. Il servizio clienti potrebbe essere in grado di risolvere il problema senza necessità di restituire il prodotto al negozio o al centro assistenza. Il nostro servizio clienti è a vostra disposizione!

15 Servizio clienti

IT

Per ulteriori informazioni sui prodotti Silk'n visitare il sito Web Silk'n locale: www.silkn.eu. Qualora il prodotto sia danneggiato, difettoso, necessiti di riparazioni o per altre esigenze di assistenza, contattare il centro assistenza Silk'n più vicino. Questo manuale è disponibile anche in PDF su: www.silkn.eu.

Numero del servizio: +31(0)180-330550
E-mail: servizioclientiit@silkn.eu

Copyright 2026 © Silkn Beauty Ltd. Alle rettigheter forbeholdt.

Juridisk merknad

Invention Works B.V. forbeholder seg retten til å foreta endringer på produktene sine eller endre spesifikasjonene for å forbedre deres ytelse, pålitelighet eller produksjonsvennlighet. Informasjon fra Invention Works B.V. anses å være nøyaktig og pålitelig på utgivelsestidspunktet. Invention Works B.V. påtar seg imidlertid intet ansvar for bruken av denne. Invention Works B.V. gir heri ingen lisens, hverken underforstått eller under noen form for patent eller patentrettigheter.

Ingen del av dette dokumentet skal reproduseres eller overføres i noen form eller på noen måte, det være seg elektronisk eller mekanisk, for noe som helst formål, uten skriftlig samtykke fra Invention Works B.V. Data kan endres uten varsel.

Silkn Beauty Ltd. innehar patenter og patentsøknader, varemerker, opphavsrettigheter eller andre immaterielle rettigheter som omfatter innholdet i dette dokumentet. Leveringen av dette dokumentet gir deg ikke lisens til disse patenter, varemerker, opphavsrettigheter eller andre immaterielle rettigheter, bortsett fra det som uttrykkelig er angitt i en skriftlig avtale fra Silkn Beauty Ltd. Spesifikasjoner kan endres uten varsel.

Silk'n og Silk'n-logoen er registrerte varemerker for Silkn Beauty Ltd.

Invention Works B.V.
Galileïstraat 17, 3029 AL Rotterdam, Nederland
www.silkn.eu – info@silkn.eu

Innhold

1 Innhold i pakken / deler til apparatet 142

2 Generell informasjon 142

2.1 Lesing og oppbevaring av bruksanvisningen 142

2.2 Forklaring av symboler 142

3 Sikkerhet 143

3.1 Riktig bruk 143

3.2 Sikkerhetsinstruksjoner 143

4 Sjekk av produktet og innholdet i pakken 147

5 Lading 147

6 Montering 148

7 Betjening 148

7.1 Gjennomføre en økt 148

7.2 Manuell modus 149

7.3 Auto-modus 150

8 Bruksplan 150

9 Rengjøring 151

10 Oppbevaring 151

11 Feilsøking 151

12 Tekniske data 152

13 Avhending 152

13.1 Avhending av emballasjen 152

13.2 Avhending av produktet 152

14 Garanti 153

15 Kundeservice 153

NO

1 Innhold i pakken / deler til apparatet

1 Ansiktsmaske
2 Støpsel
3 Stor elastisk stropp, 2×
4 Liten elastisk stropp, 2×
5 USB-ladekabel
6 Kontakt
7 Program-indikatorlampe, 4×
8 Indikatorlampe for manuell modus
9 Modus-knapp
10 Ladeport
11 Indikatorlampe for automatisk modus
12 Betjeningsknapp (⏻)
13 Fjernkontroll

2 Generell informasjon

NO

2.1 Lesing og oppbevaring av bruksanvisningen

Denne brukermanualen følger denne LED Ansiktsmaske 100 (heretter kalt "produktet"), og inneholder viktig informasjon om oppsett og håndtering.
Les brukerhåndboken nøye før du bruker produktet. Dette gjelder spesielt sikkerhetsinstruksjonene. Hvis du ikke gjør det, kan det føre til personskade eller skade på produktet. Bruksanvisningen er basert på regler og normer som gjelder i EU. Når du er i utlandet, må du også følge landsspesifikke retningslinjer og lover. Oppbevar brukerhåndboken for videre bruk. Sørg for å inkludere denne brukerhåndboken når du sender produktet videre til tredjeparter.

2.2 Forklaring av symboler

Følgende symboler og ord er enten brukt i denne bruksanvisningen, på selve produkteteller på emballasjen.

⚠ ADVARSEL!

Dette signalsymbolet/ordet angir en fare med moderat risiko, som kan føre til død eller alvorlig personskade hvis den ikke unngås.

MERK!

Dette ordet advarer mot mulige materielle skader.

Dette signalsymbolet gir deg nyttig tilleggsinformasjon om håndtering og bruk.

Les bruksanvisningen.

Samsvarserklæring: Produkter som er merket med dette symbolet, oppfyller alle felles bestemmelser som kommer til anvendelse i EØS-området.

Samsvarserklæring: Produkter som er merket med dette symbolet, oppfyller alle bestemmelser som kommer til anvendelse i Storbritannia.

Apparater som er merket med dette symbolet, egner seg bare til bruk i husholdningen (i tørre rom innendørs).

Dette symbolet kjennetegner driftsspenning og driftsstrøm for likestrøm.

NO

3 Sikkerhet

3.1 Riktig bruk

Produktet er utelukkende utviklet for å gjenopprette hudens glans, elastisitet og struktur. Det bidrar også til å redusere fine linjer, rynker og andre hudurenheter. Den er kun beregnet for privat bruk og ikke egnet for kommersielle formål.
Bruk produktet kun som beskrevet i denne brukerhåndboken. All annen bruk anses som upassende og kan føre til skade på eiendom eller personer. Produsenten kan ikke holdes ansvarlig for skader som oppstår ved feil bruk.

3.2 Sikkerhetsinstruksjoner

⚠ ADVARSEL! RISIKO FOR ELEKTRISK STØT!

- Produktet skal bare brukes sammen med den vedlagte USB-ladekabelen.
- Produktet skal bare brukes med en sikker lavspenning i henhold til merkingen på

produktet.

- Produktet må ikke brukes hvis det er skadet eller USB-ladekabelen er defekt.
- Ikke åpne huset; La i stedet en kvalifisert fagmann utføre reparasjoner. Ta kontakt med kundeserviceteamet for dette. Ansvars- og garantikrav bortfaller ved reparasjoner utført av brukeren, feil tilkobling eller feil bruk.
- Bare deler som samsvarer med de originale enhetsdataene kan brukes til reparasjoner. Dette produktet inneholder elektriske og mekaniske deler det er avgjørende for å beskytte mot farekilder.
- Ikke dypp produktet eller USB-ladekabelen i vann eller andre væsker. Hold produktet unna vann!
- Du må alltid slå av produktet når det ikke er i bruk, når du vil rengjøre det eller dersom det foreligger en feil. Du må alltid trekke ut USB-ladekabelen når produktet ikke lades.
- Du må aldri ta i USB-ladekabelen med våte eller fuktige hender.
- Sett aldri gjenstander inn i huset.
- Ta alltid tak i selve støpselet når du trekker USB-ladekabelen ut av USB-strømkilden, ikke dra i ledningen.
- Hold alle produktets deler unna åpen ild og varme overflater.

- Legg USB-ladekabelen slik at ingen snubler i den.
- Ikke knekk USB-ladekabelen og ikke legg den over skarpe kanter.
- Bruk produktet kun innendørs.
- Ikke bruk produktet mens du lader.

⚠ ADVARSEL! FARE FOR PERSONSKADE!

- Dette produktet skal ikke brukes av personer med begrensede fysiske, sensoriske eller mentale ferdigheter eller av personer med mangel på erfaring og kunnskap, med mindre de er under tilsyn eller har fått opplæring i sikker bruk av produktet, og har forstått hvilke farer som kan oppstå i forbindelse med bruk. Barn skal ikke leke med produktet. Renhold og vedlikehold må ikke utføres av barn.
- Produktet kan ikke brukes av gravide, barn, personer med epilepsi, skjoldbruskkjertelpasienter, personer som bruker skjoldbruskkjertelmedisiner, personer som er fotoallergiske eller bruker lett allergimedisinering.
- Produktet kan ikke brukes på hudsykdommer, sårdannelse, traumer og postoperative sår.
- Ikke bruk produktet i mer enn 15 minutter per økt.

- Rådfør deg med legen din hvis du er usikker på om du kan bruke produktet.
- Slutt å bruke produktet umiddelbart hvis du føler ubehag, utvikler unormale reaksjoner (for eksempel kløe eller ubehagelig betennelse) eller hvis huden din blir varm til det ubehagelige.
- Hold barn på avstand fra produktet og USB-ladekabelen.
- Batterier må ikke demonteres, kortsluttes eller kastes i ild.
- Ikke gjør forsøk på å ta batteriet ut av produktet. Dette produktet inneholder batterier som ikke kan skiftes ut.
- Ikke se direkte inn i lyskildeområdet til produktet.

NO

MERK! FARE FOR SKADE!

- Hold produktet borte fra åpen ild, varme overflater, høye temperaturer eller værpåvirkninger (f.eks. regn).
- Ikke brett eller rull sammen produktet.
- Du må ikke plassere tunge gjenstander oppå produktet.
- Slutt å bruke produktet hvis dets deler viser sprekker eller brudd eller er deformert. Skift skadede deler kun med tilsvarende originale reservedeler.

4 Sjekk av produktet og innholdet i pakken

MERK! FARE FOR SKADE!

- Hvis du ikke er forsiktig når du åpner emballasjen med en skarp kniv eller andre spisse gjenstander, kan du raskt skade produktet. Vær veldig forsiktig når du åpner den.

NO

1. Ta produktet ut av emballasjen.
2. Kontroller at alle deler er inkludert (se **Fig. A**).
3. Sjekk produktet eller de enkelte delene for skader. Hvis dette er tilfelle, må du ikke ta i bruk produktet. Ta kontakt med vår kundeservice.

5 Lading

⚠ ADVARSEL! FARE FOR PERSONSKADE!

- Produktet skal bare lades med den vedlagte USB-ladekabelen.
- Lad produktet kun ved temperaturer mellom 0 og 40 °C.

i

- Lad produktet fullstendig opp før første gangs bruk og når batteriet er lavt.
- Når batteristrømmen er lav, vil indikatoren på fjernkontrollen 13 blinke 5 ganger før den slås av automatisk. Lad opp produktet.
- Produktet kan ikke brukes under lading.
- Hvis produktet skal lagres i en lengre periode, bør ladningsnivået kontrolleres og litiumbatteriet lades regelmessig.

1. Koble til støpselet 2 på ansiktsmasken 1 til kontakten 6 på fjernkontrollen.

2. Plugg den mindre enden av USB-ladekabelen 5 inn i ladeporten 10 på fjernkontrollen
3. Koble den større enden av USB-ladekabelen for opplading til USB-tilkoblingen til en kompatibel USB-strømadapter (5,0 V, 1,0 A, 5,0 W) eller en annen kompatibel USB-strømkilde (5,0 V, 1,0 A, 5,0 W) (f.eks. PC, laptop eller powerbank).
4. Koble USB-veggadapteren til en stikkontakt for lading.
   Ladingen starter automatisk. Program-indikatorlampen 7 viser ladenivået:
   En indikatorlampe = 25 % ladet
   To indikatorlamper = 50 % ladet
   Tre indikatorlamper = 75 % ladet
   Fire indikatorlamper = fulladet
5. Når ladingen er fullført, kobler du USB-veggadapteren fra stikkontakten og kobler USB-ladekabelen fra ladeporten på fjernkontrollen.

NO

6 Montering

1. Åpne borrelåsen på de elastiske stroppene 3/4.
2. Styr de små elastiske stroppene 4 gjennom de små toppåpningene og de store elastiske stroppene 3 gjennom de store sideåpningene på ansiktsmasken 1 (se trinn 1 i **Fig. B**).
3. Lukk krokbøylene for å feste de elastiske stroppene på ansiktsmasken (se trinn 2 i **Fig. B**).

7 Betjening

⚠ ADVARSEL! FARE FOR PERSONSKADE!

- Ikke bruk produktet i mer enn 15 minutter per økt.

7.1 Gjennomføre en økt

1. Lad produktet helt opp og fest de elastiske stroppene riktig 3/4 (se kapitlet "Lading" og "Montering").
2. Rengjør og tørk ansiktet og hendene grundig. Sørg for at de er fri fra sminke eller smuss.
3. Sitt eller legg deg ned og legg ansiktsmasken 1 over ansiktet ditt.
4. Bruk krokbøylene på endene av de elastiske stroppene for å tilpasse ansiktsmasken behagelig på ansiktet ditt. De små

elastiske stroppene 4 bør lukkes øverst på hodet og de store elastiske stroppene 3 bør lukkes bak på hodet (se **Fig. C**).

5. Koble til støpselet 2 på ansiktsmasken til kontakten 6 på fjernkontrollen 13.
6. Trykk og hold inne betjeningsknappen (⏻) 12 for å slå på produktet.

   Når du slår på produktet, bytter det automatisk til manuell modus med det valgte programmet M1 (rød).
7. Hvis ønskelig, trykker du på modusknappen 9 gjentatte ganger for å velge mellom auto-modus og manuell modus.

   Den tilhørende indikatoren for modus (8 eller 11) slås på for å vise valget ditt.

   For å bruke den manuelle modusen, se kapitlet "Manuell modus".

   For å bruke auto-modus, se kapittel "Auto mode".

NO

8. Fjern ansiktsmasken og påfør et serum og/eller dag- eller dag-/nattkrem i ansiktet etter behandlingen.

7.2 Manuell modus

- Når du slår på produktet, bytter det automatisk til manuell modus med det valgte programmet M1 (rød).
- Hvis du ønsker et annet program (M2, M3 eller M4), trykk på betjeningsknappen (⏻) 12 1-3 ganger for å velge det respektive programmet. Den respektive program-indikatorlampen 7 lyser for å vise hva du har valgt.

  Merk: Produktet slår seg av når betjeningsknappen (⏻) trykkes en fjerde gang.
- Når et program er valgt, blinker kontrollampen for manuell modus 8 5 ganger før kontrollampen begynner å lyse kontinuerlig og produktet starter det valgte programmet.
- Programmenes funksjoner:

Program	LED	Best for
M1	Rød	Reduserer fine linjer og rynker, stimulerer kollagen og bidrar til å forbedre blodsirkulasjonen
M2	Blå	Reduserer rødhet og urenheter forårsaket av akne og gir en jevnere hud
M3	Gul	Forbedrer hudens fuktighet og beroliger tørr og sensitiv hud

Program	LED	Best for
M4	Fiolett	Forebygger hudaldring og reduserer hudurenheter for å forbedre hudens vitalitet og glød

- Økten varer i 10 minutter. Produktet slår seg automatisk av etter økten.
- Du kan også trykke og holde inne betjeningsknappen (⏻) for å slå av produktet når som helst.

7.3 Auto-modus

- Når automatisk modus er valgt, blinker indikatorlampen for automatisk modus 11 5 ganger før kontrollampen begynner å lyse kontinuerlig og produktet starter økten.
- I automatisk modus kjører produktet programmene i følgende rekkefølge:

  M1 (rød): 5 minutter

  M2 (blå): 3 minutter

  M3 (gul): 4 minutter

  M4 (fiolett): 3 minutter
- Hele økten varer i 15 minutter. Produktet slår seg automatisk av etter økten.
- Du kan også trykke og holde inne betjeningsknappen (⏻) 12 for å slå av produktet når som helst.

NO

8 Bruksplan

Hvis du bruker produktet for første gang, følger du timeplanen nedenfor:

Første uke	Bruk en gang hver 3. dag, maks. 10 minutter om gangen
Andre uke	Bruk en gang hver 2. dag, maks. 10 minutter om gangen
Tredje uke	Bruk en gang hver 2. dag, maks. 10 -15 minutter om gangen
Fjerde uke	Bruk en gang hver dag, maks. 10–15 minutter om gangen

Så snart resultatene viser, juster frekvensen til en eller to ganger i uken.

9 Rengjøring

⚠ ADVARSEL! RISIKO FOR ELEKTRISK STØT!

- Koble alltid produktet fra strømkilden før rengjøring.

MERK! FARE FOR SKADE!

- Ikke bruk aggressive rengjøringsmidler (f.eks. eddik eller kalkfjerner), børster med metall- eller nylonbørster, eller skarpe eller metalliske rengjøringsutstyr som kniver, harde skrapere og lignende.
- Ikke bruk varmt vann til rengjøring.

NO

Bruk en fuktig klut eller en vannbasert klut for å tørke av ansiktsmasken 1. Tørk deretter av med en tørr klut.

10 Oppbevaring

Alle deler må være helt tørre før de lagres.

- Oppbevar produktet på et rent og tørt sted, unngå varme og direkte sollys.
- Oppbevar produktet slik at det ikke er tilgjengelig for barn.
- For best beskyttelse, lagre produktet i originalemballasjen.

11 Feilsøking

Noen problemer kan skyldes mindre feil som du kan fikse selv. Følg instruksjonene i tabellen nedenfor for å gjøre dette. Kontakt kundeservice hvis det fortsatt ikke er mulig å løse problemet. Ikke reparer produktet selv.

Feil	Mulig årsak og løsning
Produktet fungerer ikke.	• Sørg for at produktet er riktig ladet. • Kontroller at produktet ikke er koblet til en USB-strømkilde. Produktet fungerer ikke under lading.
Produktet lades ikke.	• Kontroller at USB-kabelen er forsvarlig tilkoblet mellom ladeporten og USB-strømkilden.

12 Tekniske data

Modell:	ND-FM02
Nominell spenning	3,7 V
Batterikapasitet:	1500 mAh litium
Antall LED-lys:	100
Materialer:	Næringsmiddelkategori-silisium, ABS
Vekt:	289 g
Dimensjoner (L × B × H):	200 × 383 x 14 mm
Kompatibel USB-strømkilde:	5,0 V ⎓ 1,0 A, 5,0 W

13 Avhending

13.1 Avhending av emballasjen

Sorter emballasjen før du kasserer den. Kast papp og papp sammen med resirkulert papir og innpakning i riktig innsamlingssystem.

13.2 Avhending av produktet

(Gjelder i EU og andre europeiske land med separate innsamlingssystemer for resirkulerbart materiale)

Gamle apparater må ikke kastes i husholdningsavfall!

Skal produktet på et tidspunktikke lenger kunne brukes, **kast det i samsvar med gjeldende forskrifter i byen eller kommunen din**. Dette sikrer at gamle apparater resirkuleres på

en profesjonell måte og utelukker også negative konsekvenser for miljøet. Av denne grunn er elektrisk utstyr merket med symbolet som vises her.

Batterier og oppladbare batterier må ikke kastes sammen med husholdningsavfall!

Som sluttbruker er du lovpålagt å ta med alle batterier og oppladbare batterier, uansett om de inneholder skadelige stoffer* eller ikke, til et innsamlingssted som drives av den kommunale myndigheten eller til en forhandler, slik at de kan kastes på en miljøvennlig måte. Ta med deg hele produktet (inkludert det oppladbare batteriet) til innsamlingsstedet og kontroller at det er i en utladet tilstand!

* merket med: Cd = kadmium, Hg = kvikksølv, Pb = bly

NO

Merk: For å fjerne det oppladbare batteriet, vikle et håndkle rundt fjernkontrollen og bruk en hammer for å knuse huset. Sørg for at øyne og hender er beskyttet for å unngå skade. Vær oppmerksom på at fjerningen av det oppladbare batteriet ikke er reversibelt.

14 Garanti

Dette produktet dekkes av en 2-års garanti i henhold til europeiske forskrifter og lover. Omfanget av garantien på dette produktet er begrenset til tekniske feil forårsaket av defekte produksjonsprosesser. I tilfelle du vil kreve garanti, vennligst kontakt vår kundeservice for instruksjoner. De kan kanskje løse problemet ditt uten å måtte returnere produktet til butikken eller vårt servicesenter. Vår kundeservice hjelper deg alltid!

15 Kundeservice

For mer informasjon om Silk'n-produktene, besøk ditt regionale Silk'n-nettsted: www.silkn.eu. Ta kontakt med nærmeste Silk'n servicesenter hvis enheten er skadet, defekt, trenger reparasjon eller du trenger vår hjelp. Denne håndboken er også tilgjengelig som PDF-nedlasting fra: www.silkn.eu.

Servicenummer: +31(0)180-330550
E-post: info@silkn.eu

Copyright 2026 © Silkn Beauty Ltd. Med ensamrätt.

Juridiskt meddelande

Invention Works B.V. förbehåller sig rätten att ändra sina produkter eller specifikationer för att förbättra deras prestanda, tillförlitlighet eller producerbarhet. Den information som tillhandahålls av Invention Works B.V. ska betraktas som riktig och tillförlitlig vid tidpunkten för publiceringen. Invention Works B.V. påtar sig dock inget ansvar för produktens användning. Ingen licens beviljas, vare sig underförstått eller under några patent eller patenträttigheter som innehas av Invention Works B.V.

Ingen del av detta dokument får reproduceras eller överföras i någon form eller via några medel, elektroniska eller mekaniska, för något ändamål, utan skriftligt samtycke av Invention Works B.V. Data är föremål för förändring.

Silkn Beauty Ltd. äger patent och patentansökningar under handläggande, varumärken, upphovsrätt eller andra immateriella rättigheter som täcker det ämne som beskrivs i detta dokument. Innehavet av detta dokument ger dig inte någon licens för dessa patent, varumärken, upphovsrätter eller andra immateriella rättigheter om detta inte uttryckligen har angetts genom ett skriftligt avtal som ingåtts med Silkn Beauty Ltd. Specifikationer är föremål för ändringar utan föregående meddelande.

Silk'n och Silk'n-logotypen är registrerade varumärken som tillhör Silkn Beauty Ltd.

Invention Works B.V.
Galileïstraat 17, 3029 AL Rotterdam, Nederländerna
www.silkn.eu – info@silkn.eu

Innehållsförteckning

1 Förpackningens innehåll/enhetens delar 156

2 Allmän information 156

2.1 Läsa och förvara användarmanualen 156

2.2 Symbolförklaringar 156

3 Säkerhet 157

3.1 Korrekt användning 157

3.2 Säkerhetsinstruktioner 157

4 Kontrollera produkten och förpackningens innehåll 161

5 Ladda 161

6 Montering 162

7 Användning 162

7.1 Genomföra sessionen 162

7.2 Manuellt läge 163

7.3 Automatiskt läge 164

8 Användningsschema 164

9 Rengöring 165

10 Förvaring 165

11 Problemlösning 166

12 Tekniska data 166

13 Bortskaffning 166

13.1 Bortskaffa förpackningen 166

13.2 Bortskaffa produkten 167

14 Garanti 167

15 Kundservice 168

SV

1 Förpackningens innehåll/enhetens delar

1. Ansiktsmask
2. Stickkontakt
3. Stor elastisk rem 2×
4. Liten elastisk rem 2×
5. USB-laddkabel
6. Kontakt
7. Kontrollampa för program, 4×
8. Manuellt läge indikatorljus
9. Lägesknapp
10. Laddningsport
11. Automatiskt läge indikatorljus
12. Startknapp (⏻)
13. Fjärrkontroll

2 Allmän information

2.1 Läsa och förvara användarmanualen

Denna användarmanual medföljer denna LED ansiktsmask 100 (nedan kallad ''produkten''), och innehåller viktig information om konfiguration och hantering.

Innan du använder produkten ska du läsa användarmanualen noggrant. Detta gäller i synnerhet för säkerhetsinstruktionerna. Om du inte gör det kan det leda till person- eller produktskada. Användarmanualen baseras på regler och standarder som gäller inom EU. Du måste dessutom alltid följa riktlinjer och lagar som är specifika för varje enskilt land. Förvara användarmanualen för framtida användning. Se till att denna användarmanual medföljer när du vidareför denna produkt till tredje parter.

SV

2.2 Symbolförklaringar

Följande symboler och signalord används i denna användarmanual, på själva produkten eller på förpackningen.

⚠ VARNING!

Denna signalsymbol eller -ord betecknar en fara med måttlig risk som kan sluta med dödsfall eller allvarlig skada om den inte undviks.

OBS!

Detta signalord varnar för eventuella skador på egendom.

Denna signalsymbol ger dig användbar extra information om hantering och användning.

Läs bruksanvisningen.

Försäkran om överensstämmelse: Produkter märkta med denna symbol uppfyller alla EES-föreskrifter.

Försäkran om överensstämmelse: Produkter märkta med denna symbol uppfyller alla tillämpliga föreskrifter i Storbritannien.

Apparater märkta med denna symbol är endast lämpliga för användning i hushållet (i torra inomhusmiljöer).

SV

Denna symbol karakteriserar märkspänningen och märkströmmen för likström.

3 Säkerhet

3.1 Korrekt användning

Produkten är endast framtagen för återställning av din huds glans, elasticitet och struktur. Därutöver bidrar den till att minska fina linjer, rynkor och andra hudorenheter.Den är endast avsedd för privat användning och är inte lämplig för kommersiella syften. Använd endast produkten enligt beskrivningen i denna användarmanual. Alla annan användning anses som olämplig och kan resultera i egendoms- eller personskada. Tillverkare kan inte hållas ansvariga för egendoms- eller personskada till följd av olämplig eller felaktig användning.

3.2 Säkerhetsinstruktioner

⚠ VARNING! RISK FÖR ELSTÖT!

- Använd produkten endast med den medföljande USB-laddkabeln.
- Produkten får endast användas med en säker klenspänning enligt märkningen på produkten.

- Använd inte produkten om den är skadad eller om USB-laddkabeln är defekt.
- Öppna inte huset; utan låt en kvalificerad tekniker utföra reparationer. Kontakta kundserviceteamet angående detta. Ansvars- och garantikrav gäller inte om användaren utför reparationer, ansluter eller använder produkten felaktigt.
- Endast delar som efterlever uppgifterna för den ursprungliga enheten får användas för reparationer. Denna produkt innehåller elektriska och mekaniska delar som är viktiga för att ge skydd mot farokällor.
- Doppa inte produkten eller USB-laddkabeln i vatten eller andra vätskor. Håll den borta från vatten.
- Stäng alltid av produkten när du inte använder den, när du vill rengöra den eller om det uppstår ett fel. Dra alltid ut USB-laddkabeln när du inte laddar produkten.
- Ta aldrig i USB-laddkabeln med våta eller fuktiga händer.
- För aldrig in några objekt i huset.
- Dra inte ut USB-laddkabeln ur USB-strömkällan med hjälp av kabeln, utan håll alltid i kabelns kontakt.
- Håll produktens samtliga delar borta från öppen eld och heta ytor.

- Placera USB-laddkabeln så att den inte utgör någon snubbelrisk.
- Vik inte USB-laddkabeln och lägg den inte över vassa kanter.
- Använd endast produkten inomhus.
- Använd inte produkten när du laddar.

⚠ VARNING! RISK FÖR SKADOR!

- Den här produkten får inte användas av personer med nedsatt fysisk, sensorisk eller mental förmåga eller bristande erfarenhet och kunskap, såvida de inte står under tillsyn eller har fått instruktioner om hur produkten ska användas på ett säkert sätt och förstår de risker som är förknippade med den. Barn får inte leka med produkten. Barn får inte rengöra eller underhålla produkten.
- Produkten får inte användas av gravida, barn, personer med epilepsi, patienter med sköldkörtelproblem eller som tar sköldkörtelmediciner, fotoallergiska personer eller som tar läkemedel mot allergier.
- Produkten får inte användas på hudsjukdomar, sår, trauma och sår efter kirurgiskt ingrepp.
- Använd inte produkten längre än 15 minuter per session.

- Konsultera din läkare om du är osäker på huruvida du kan använda produkten.
- Upphör att använda produkten omgående om du känner obehag, utvecklar några avvikande reaktioner (som kliande eller obekväm inflammation) eller utifall din hud blir så varm att det känns obekvämt.
- Håll barn borta från produkten och USB-laddkabeln.
- Batterier får inte öppnas, kortslutas eller kastas i elden.
- Försök inte att ta ut batteriet ur produkten. Denna produkt innehåller batterier som inte kan bytas ut.
- Titta inte direkt in i ljuskällan på produkten.

SV

OBS! RISK FÖR SKADA!

- Håll produkten på avstånd från öppen eld, varma ytor, höga temperaturer eller väderpåverkan (t.ex. regn).
- Produkten får inte vikas eller rullas ihop.
- Stapla inte tunga föremål ovanpå produkten.
- Upphör att använda produkten om det finns några delar som visar tecken på sprickor eller brott eller om de deformerats. Byt endast ut skadade delar mot motsvarande originaldelar.

4 Kontrollera produkten och förpackningens innehåll

OBS! RISK FÖR SKADA!

- Du kan orsaka skada på produkten om du inte är försiktig när du öppnar förpackningen med en vass kniv eller andra spetsiga föremål. Var mycket försiktig när du öppnar den.

1. Ta ut produkten ur förpackningen.
2. Se till att kontrollera att alla delar medföljer (se **Fig. A**).
3. Kontrollera att inte produkten eller enskilda delar är skadade. Använd inte produkten om så är fallet. Kontakta vår kundservice.

SV

5 Ladda

⚠ VARNING! RISK FÖR SKADOR!

- Ladda endast produkten med den medföljande USB-laddkabeln.
- Ladda endast produkten vid temperaturer mellan 0 och 40 °C.

ℹ

- Ladda produkten fullt innan första användning och när batteriet är svagt.
- När batteriet är svagt tänds indikatorljuset på fjärrkontrollen 13 och blinkar 5 gånger innan den stängs av automatiskt. Uppladdning av produkten.
- Produkten kan inte användas när den laddas.
- Om produkten ska förvaras under en längre period ska laddningsnivån kontrolleras och litiumbatteriet ska laddas regelbundet.

1. Anslut 2 ansiktsmaskens plugg till 1 kontakten till 6 fjärrkontrollen.

2. Koppla in den lilla änden till USB-laddkabeln 5 i laddningsporten 10 till fjärrkontrollen.
3. Anslut den större änden av USB-laddkabeln till USB-porten på en kompatibel USB-nätadapter (5,0 V, 1,0 A, 5,0 W) eller en annan kompatibel USB-strömkälla (5,0 V, 1,0 A, 5,0 W) (t.ex. PC, bärbar dator eller powerbank) för att ladda.
4. Koppla in USB-väggadaptern i nätströmsuttaget för att ladda. Kontrollera laddningsprocessen framsteg med hjälp av kontrollampornas för program 7:
   Ett indikatorljus = 25 % laddat
   Två indikatorljus = 50 % laddat
   Tre indikatorljus = 75 % laddat
   Fyra indikatorljus = fullt laddat
5. När laddningen är klar koppla då bort USB-väggadaptern från nätströmsuttaget och koppla bort USB-laddkabeln från laddningsporten till fjärrkontrollen.

SV

6 Montering

1. Öppna fästena med krok och slinga på de elastiska remmarna 3/4.
2. Vägled de små elastiska 4 remmarna genom de små övre öppningarna och de stora elastiska remmarna 3 genom de stora sidoöppningarna på ansiktsmasken 1 (se steg 1 i **Fig. B**).
3. Stäng fästena med krok och slinga för att säkra de elastiska remmarna på ansiktsmasken (se steg 2 i **Fig. B**).

7 Användning

⚠ VARNING! RISK FÖR SKADOR!

- Använd inte produkten längre än 15 minuter per session.

7.1 Genomföra sessionen

1. Ladda produkten fullt och fäst de elastiska remmarna ordentligt 3/4 (se avsnittet ”Ladda” och ”Montera”).
2. Rengör ordentligt och torka ditt ansikte och händer. Se till att de är fria från allt smink eller smuts.
3. Sitt eller ligg ned och sätt på dig ansiktsmasken 1 över ansiktet.

4. Använd fästena med krok och slinga på sidorna av de elastiska remmarna för att justera ansiktsmasken så att den sitter bekvämt på ansiktet. De små elastiska remmarna 4 ska vara stängda vid högst upp vid ditt huvud och de stora elastiska remmarna 3 ska vara stängda vid ditt huvuds baksida (se **Fig. C**).
5. Anslut 2 ansiktsmaskens plugg till kontakten till 6 fjärrkontrollen 13.
6. Tryck och håll ned startknappen (⏻) 12 för att starta produkten.

   Produkten kopplar efter påslagning som standard om till det manuella läget med det valda programmet M1-behandling (röd).
7. Om så önskas ska du trycka på lägesknappen 9 upprepningsvis för att växla mellan automatiskt och manuellt läge.

   Motsvarande lägesindikatorljus (8 eller 11) tänds enligt ditt val.

   För att använda manuellt läge, se avsnittet ”manuellt läge”.

   SV

   För att använda automatiskt läge, se avsnittet ”automatiskt läge”.
8. Ta efter sessionen av masken och applicera ett serum och/eller din dag-/nattkräm i ansiktet.

7.2 Manuellt läge

- Produkten kopplar efter påslagning som standard om till det manuella läget med det valda programmet M1-behandling (röd).
- Om ett annat program (M2, M3 eller M4) önskas, tryck på startknappen (⏻) 12 1 till 3 gånger för att välja det lämpliga programmet. Den motsvarande kontrollampan för program 7 tänds och visar ditt val.
  Obs! Produkten stängs av när startknappen (⏻) trycks ned en fjärde gång.
- När ett program har valts blinkar ljuset för manuellt läge 8 fem gånger innan kontrollampan lyser med ett fast sken och produkten inleder det program som har valts.
- Programmens funktioner:

Program	LED	Bäst för
M1	Röd	Minskar fina linjer och rynkor, stimulerar kollagen och bidrar till att förbättras blodomloppet

Program	LED	Bäst för
M2	Blå	Reducerar aknerelaterad rodnad och orenheter, ger en klarare hy
M3	Gul	Förbättrar hudens fuktbalans och lugnar torr och känslig hud
M4	Lila	Förebygger hudens åldrande och reducerar hudorenheter, förbättrar hudens vitalitet och lyster

- Sessionen pågår i 10 minuter. Produkten stängs av automatiskt när sessionen har avslutats.
- Du kan även trycka och hålla ned startknappen (⏻) för att när som helst stänga av produkten.

7.3 Automatiskt läge

- När det automatiska läget har valts blinkar ljuset för manuellt läge 11 5 gånger innan kontrollampan lyser med ett fast sken och produkten inleder sessionen.
- I det automatiska läget genomför produkten programmen i följande ordningsföljd:

  M1 (röd): 5 minuter

  M2 (blå): 3 minuter

  M3 (gul): 4 minuter

  M4 (lila): 3 minuter
- Hela sessionen pågår i 15 minuter. Produkten stängs av automatiskt när sessionen har avslutats.
- Du kan även trycka och hålla ned startknappen (⏻) 12 för att när som helst stänga av produkten.

SV

8 Användningsschema

Om du använder produkten för första gången ska du följa schemat nedan:

Första veckan	Använd en gång var tredje dag och högst i tio minuter åt gången
Andra veckan	Använd en gång varannan dag och högst i tio minuter åt gången

Tredje veckan	Använd en gång varannan dag och högst i 10–15 minuter åt gången
Fjärde veckan	Använd en gång om dagen och högst i 10–15 minuter åt gången

Så snart resultaten börjar visa sig kan du justera frekvensen till en eller två gånger per vecka.

9 Rengöring

⚠ VARNING! RISK FÖR ELSTÖT!

- Koppla alltid ur produkten från strömkällan innan du rengör.

SV

OBS! RISK FÖR SKADA!

- Använd inte några aggressiva rengöringsmedel (t.ex. vinäger eller kalktvål) metall- eller nylonborstar eller rengöringsredskap som är vassa eller i metall som exempelvis knivar eller skrapor.
- Använd inte varmt vatten för rengöring.

Använd en fuktig trasa eller vattenbaserad trasa för att torka av ansiktsmasken 1. Torka den sedan med en torr trasa.

10 Förvaring

Alla delar måste vara helt torra innan de förvaras.

- Förvara produkten på en ren och torr plats och undvik värme och direkt solljus.
- Förvara produkten så att den inte kan kommas åt av barnen.
- För bästa skydd ska du förvara produkten i dess originalförpackning.

11 Problemlösning

En del problem kan orsakas av mindre fel som du kan åtgärda själv. Du har instruktionerna i följande tabell till din hjälp. Om du inte lyckas lösa problemet, kontakta då kundservice. Reparera inte produkten själv.

Fel	Möjlig orsak och lösning
Produkten går inte igång.	• Se till att produkten är ordentligt laddad. • Se till att produkten inte är ansluten till en USB-strömkälla. Produkten fungerar inte under laddning.
Produkten laddas inte.	• Se till att USB-kabeln är säkert ansluten mellan laddningsport och USB-strömkällan.

12 Tekniska data

SV

Modell:	ND-FM02
Märkspänning:	3,7 V
Batterikapacitet:	1,500 mAh litium
Antal LED-ljus:	100
Material:	Silikon av livsmedelskvalitet, ABS
Vikt:	289 g
Mått (L x W x H):	200 × 383 x 14 mm
Kompatibel USB-strömkälla:	5,0 V ⎓ 1,0 A, 5,0 W

13 Bortskaffning

13.1 Bortskaffa förpackningen

Källsortera förpackningen innan du slänger den. Lägg kartong och papper samt omslag i uppsamlingen för papper.

13.2 Bortskaffa produkten

(Gäller inom EU och andra europeiska länder med separat avfallsinsamlingssystem för återvinningsbara material)

Gamla apparater får inte slängas i hushållssopor!

Om produkten inte längre kan användas vid en viss tidpunkt, **släng den då enligt de regler som gäller i landet eller kommunen där du bor**. Detta säkerställer att gamla apparater slängs på ett professionellt sätt och eliminerar negativa konsekvenser för miljön. Av detta skäl märks elektrisk utrustning med symbolen som visas här.

Batterier och uppladdningsbara batterier får inte slängas i hushållssoporna!

SV

Som slutanvändare är du enligt lag skyldig att ta alla engångs- och uppladdningsbara batterier, oavsett om de innehåller skadliga ämnen*, till en insamlingscentral som sköts av kommunen eller en detaljhandlare, så att de kan bortskaffa dem på ett miljövänligt sätt.

Ta hela produkten (inklusive det uppladdningsbara batteriet) till din insamlingspunkt och se till att det inte är laddat!

* märkta med: Cd = kadmium, Hg = kvicksilver, Pb = bly

Obs! För att ta bort det uppladdningsbara batteriet virar du en handduk runt fjärrkontrollen och använder en hammare för att krossa huset. Se att dina ögon och händer är skyddade för att undvika skada. Tänk på att om du tar bort det uppladdningsbara batteriet kan det inte återställas igen.

14 Garanti

För denna produkt gäller en garanti om två år i enlighet med europeiska lagar och förordningar. Denna produktgarantis giltighet är begränsad till tekniska fel som orsakas av felaktiga produktionsprocesser. Utifall att du vill göra ett garantianspråk ska du kontakta vår kundservice för anvisningar. De kanske kan hjälpa dig att lösa ditt problem utan behov av att returnera produkten till butiken eller vårt servicecenter. Vår kundservice står alltid gärna till tjänst!

15 Kundservice

För mer information om produkterna som erbjuds av Silk'n kan du besöka den regionala webbplatsen för Silk'n: www.silkn.eu. Om enheten är skadad eller defekt och behöver repareras eller om du behöver hjälp, kontakta då närmaste Silk'n servicecenter. Denna manual finns även tillgänglig som PDF och laddas ned från: www.silkn.eu.

Servicenummer: +31(0)180-330550
E-post: info@silkn.eu

SV

Copyright 2026 © Silkn Beauty Ltd. Alle rettigheder forbeholdt.

Juridisk meddelelse

Invention Works B.V. forbeholder sig retten til at foretage ændringer af virksomhedens produkter eller specifikationer med henblik på at forbedre performance, driftssikkerhed eller fremstillingsevne. Oplysninger fra Invention Works B.V. menes at være nøjagtige og pålidelige på tidspunktet for udgivelsen. Invention Works B.V. påtager sig imidlertid intet ansvar for deres brug. Der gives ingen licens hverken stiltiende eller andet i henhold til et eller patentrettigheder tilhørende Invention Works B.V.

Ingen del af dette dokument må gengives eller overføres i nogen form eller på nogen måde, hverken elektronisk eller mekanisk, til noget formål uden udtrykkelig skriftlig tilladelse fra Invention Works B.V. Data kan ændres uden meddelelse.

DA

Silkn Beauty Ltd. har patenter og verserende patentansøgninger, varemærker, ophavsrettigheder eller andre immaterielle rettigheder, der dækker emnet i dette dokument. Dette dokument giver dig ikke nogen form for licens til disse patenter, varemærker, ophavsrettigheder eller andre immaterielle rettigheder, medmindre det er udtrykkeligt anført i en skriftlig aftale indgået med Silkn Beauty Ltd. Specifikationer kan ændres uden meddelelse.

Silk'n og Silk'n-logoet er registrerede varemærker tilhørende Silkn Beauty Ltd.

Invention Works B.V.
Galileïstraat 17, 3029 AL Rotterdam, Nederlandene
www.silkn.eu – info@silkn.eu

Indholdsfortegnelse

1 Pakkens indhold/enhedens dele 171

2 Generelle oplysninger 171

2.1 Læsning og opbevaring af brugervejledningen 171

2.2 Symbolforklaring 171

3 Sikkerhed 172

3.1 Korrekt brug 172

3.2 Sikkerhedsinstruktioner 172

4 Kontrol af produktet og pakkens indhold 176

5 Opladning 176

6 Samling 177

7 Betjening 177

7.1 Gennemfør programmet 177

7.2 Manuel tilstand 178

7.3 Automatisk tilstand 179

8 Anvendelsesplan 179

9 Rengøring 180

10 Opbevaring 180

11 Problemløsning 180

12 Tekniske data 181

13 Bortskaffelse 181

13.1 Bortskaffelse af emballagen 181

13.2 Bortskaffelse af produktet 181

14 Garanti 182

15 Kundeservice 182

DA

1 Pakkens indhold/enhedens dele

1. Ansigtsmaske
2. Stik
3. Stor elastikstrop, 2×
4. Lille elastikstrop, 2×
5. USB-kabel
6. Forbindelse
7. Program-indikatorlys, 4×
8. Indikatorlys for manuel tilstand
9. Tilstandsknap
10. Opladningsport
11. Indikatorlys for automatisk tilstand
12. Driftsknap (⏻)
13. Fjernbetjening

2 Generelle oplysninger

2.1 Læsning og opbevaring af brugervejledningen

DA

Denne brugervejledning leveres sammen med LED Face Mask 100 ((herefter kaldet "produktet"), og den indeholder vigtige oplysninger om opsætning og håndtering. Læs hele brugervejledningen omhyggelig, inden du bruger produktet. Det gælder især sikkerhedsinstruktionerne. Hvis du ikke gør, kan du komme til skade eller beskadige produktet. Brugervejledningen er baseret på de standarder og regler, der er gældende i EU. Når du er i udlandet, skal du altid overholde det pågældende lands retningslinjer og love. Gem brugervejledningen til senere brug. Sørg for at vedlægge brugervejledningen, hvis du senere giver produktet videre til en anden.

2.2 Symbolforklaring

Følgende symboler og signalord anvendes i brugervejledningen, på produktet eller på emballagen.

⚠ ADVARSEL!

Dette signalord/ord angiver en fare med moderat risiko, som kan medføre dødsfald eller alvorlig personskade, hvis den ikke undgås.

BEMÆRK!

Dette signalord advarer om mulige skader på ejendom.

ℹ Dette signalsymbol giver dig praktiske ekstrainformationer om håndteringen og brugen.

Læs brugsanvisningen.

Overensstemmelseserklæring: Produkter, der er markeret med dette symbol, opfylder alle fælles regler fra det Europæiske Økonomiske Samarbejdsområde, der skal anvendes.

Overensstemmelseserklæring: Produkter, der er markeret med dette symbol, opfylder alle Storbritanniens gældende regler og lovgivninger.

Apparater, der er markeret med dette symbol, er kun egnet til brug i hjemmet (i tørre indendørsrum).

Dette symbol markerer målingsspændingen og målingsstrømmen for jævnstrøm.

3 Sikkerhed

DA

3.1 Korrekt brug

Produktet er udelukkende fremstillet til at genoprette din huds glans, elasticitet og tekstur. Derudover hjælper det med at reducere de små linjer, rynker og andre urenheder i huden. Den er kun beregnet til privat brug og er således ikke egnet til erhvervsmæssig brug.
Brug altid kun produktet på den måde, der er beskrevet i brugervejledningen. Alle andre former for brug anses for at være ukorrekt og kan resultere i personskade eller beskadigelse af ejendom. Producenten kan ikke holdes ansvarlig for skader eller personskade, der skyldes forkert eller ukorrekt brug.

3.2 Sikkerhedsinstruktioner

⚠ ADVARSEL! RISIKO FOR ELEKTRISK STØD!

- Brug kun produktet med det medfølgende USB-kabel.
- Produktet må kun bruges med sikkerhedslavspænding jævnfør mærkningen på produktet.

- Tag ikke produktet i brug, hvis det er beskadiget eller hvis USB-kablet er defekt.
- Undlad selv at åbne kabinettet, og få i stedet en professionel til at udføre reparationer. Kontakt kundeservice i sådanne tilfælde. Ansvars- og garantikrav bortfalder, såfremt brugeren selv udfører reparationer eller hvis produktet tilsluttes eller betjenes forkert.
- Der må kun bruges dele, der overholder de oprindelige enhedsdata, til reparationer. Produktet indeholder elektriske og mekaniske dele, som er vitale i forhold til at beskytte brugeren mod risici og farer.
- Produktet og USB-kablet må ikke nedsænkes i vand eller andre væsker. Hold dem væk fra vand.
- Sluk altid for produktet, når du ikke bruger det, når det rengøres, eller hvis der er opstået en fejl. Frakobl altid USB-kablet, når du ikke oplader produktet.
- Rør aldrig ved USB-kablet med våde eller fugtige hænder.
- Indsæt aldrig genstande i kabinettet.
- Træk ikke USB-kablet ud af USB-strømkilden ved at trække i kablet; tag derimod altid fat om kablets stik.
- Hold alle produktets dele væk fra åben ild og varme overflader.

- Placér USB-kablet således, at man ikke kan falde over det.
- USB-kablet må ikke bøjes sammen eller placeres over skarpe kanter.
- Brug kun produktet indendørs.
- Brug ikke produktet, mens det oplades.

⚠ ADVARSEL! RISIKO FOR PERSONSKADE!

- Dette produkt må ikke anvendes af personer med begrænsede fysiske, sensoriske eller mentale egenskaber, eller af personer med manglende erfaring og viden, med mindre de er under opsyn eller er undervist i sikker brug af produktet og forstår de farer, der er forbundet med anvendelsen. Børn må ikke lege med produktet. Rengøringen og brugerens vedligeholdelse må ikke foretages af børn.
- Produktet må ikke bruges på gravide kvinder, børn, personer med epilepsi, thyreoidpatienter, personer der tager thyreoidmedicin, personer der har fotoallergi eller tager medicin mod lysfølsomhed.
- Produktet må ikke bruges ved hudsygdom, sårdannelse, trauma eller sår efter operation.
- Anvend ikke produktet i mere end 15 minutter pr. anvendelse.
- Kontakt din læge, hvis du er usikker på, om du kan bruge produktet.

- Stands brugen af produktet, hvis du føler ubehag, udvikler unormale reaktioner (f.eks. kløe eller ubehagelig inflammation), eller hvis huden bliver varm, der hvor du føler ubehag.
- Hold børn væk fra produktet og USB-kablet.
- Batterier må ikke ødelægges, kortsluttes eller smides ind i åben ild.
- Forsøg ikke at tage batteriet ud af produktet. Dette produkt indeholder batterier, der ikke kan udskiftes.
- Kik ikke direkte ind i produktets lyskildeområde.

DA

BEMÆRK! RISIKO FOR SKADE!

- Hold produktet væk fra åben ild, varme overflader, høje temperaturer eller effekter fra vejr (f.eks. regn).
- Fold eller rul ikke produktet sammen.
- Der må ikke stables tunge ting oven på produktet.
- Stop brugen af produktet, hvis dens dele revner eller bliver deforme. Beskadigede dele skal altid udskiftes med tilsvarende originale reservedele.

4 Kontrol af produktet og pakkens indhold

BEMÆRK! RISIKO FOR SKADE!

- Hvis du ikke er forsigtig, når du åbner pakken med en skarp kniv eller andre spidse genstande, kan du nemt komme til at beskadige produktet. Vær forsigtig, når du åbner den.

1. Tag produktet ud af emballagen.
2. Kontrollér for at sikre, at alle delene medfølger (se **Fig. A**).
3. Se efter, om produktet eller enkeltdele er beskadigede. Undlad at bruge produktet, hvis det er tilfældet. Kontakt vores kundeservice.

DA

5 Opladning

⚠ ADVARSEL! RISIKO FOR PERSONSKADE!

- Oplad kun produktet med det medfølgende USB-kabel.
- Oplad kun produktet ved temperaturer mellem 0 og 40 °C.

ℹ
- Oplad produktet helt, før du bruger det første gang, og når batteristrømmen er lav.
- Når batteristrømmen er lav på fjernbetjeningen 13, blinker indikatoren 5 gange, før den afbrydes automatisk. Genoplad produktet.
- Produktet kan ikke bruges under opladning.
- Hvis produktet skal opbevares i en længere periode, skal opladningsniveauet kontrolleres, og litiumbatteriet skal oplades regelmæssigt.

1. Tilslut stikket 2 på ansigtsmasken 1 med stikket 6 på fjernbetjeningen.
2. Sæt den lille ende af USB-kablet 5 ind i opladningsporten 10 på fjernbetjeningen.

3. Sæt den største ende af USB-kablet i USB-porten på en kompatibel USB-strømadapter (5,0 V, 1,0 A, 5,0 W) eller en anden kompatibel USB-strømkilde (5,0 V, 1,0 A, 5,0 W) (f.eks. pc, bærbar computer eller powerbank) for at oplade.
4. Sæt USB-vægadapteren ind i en stikkontakt til opladning.

   Kontroller opladningsfremgangen ved hjælp af Program-indikatorlysene 7:

   Et indikatorlys = 25 % opladet

   To indikatorlys = 50 % opladet

   Tre indikatorlys = 75 % opladet

   Fire indikatorlys = fuld opladet
5. Når opladning er udført, fjernes USB-vægadapteren fra stikkontakten, og afbryd USB-kablet fra opladningsporten på fjernbetjeningen.

6 Samling

DA

1. Åbn velcro-stykkerne på elastikstropperne 3/4.
2. Før de små elastikstropper 4 gennem de små åbninger øverst, og de store elastikstropper 3 gennem de store sideåbninger på ansigtsmasken 1 (se trin 1 i **Fig. B**).
3. Luk velcro-stykkerne for at fastgøre elastikstropperne på ansigtsmasken (se trin 2 i **Fig. B**).

7 Betjening

⚠ ADVARSEL! RISIKO FOR PERSONSKADE!

- Anvend ikke produktet i mere end 15 minutter pr. anvendelse.

7.1 Gennemfør programmet

1. Oplad produktet helt, og påsæt elastikstropperne korrekt 3/4 (se kapitlet "Opladning" og "Samling").
2. Rengør og tør omhyggeligt dit ansigt og dine hænder. Sørg for, at de er fri for makeup og snavs.
3. Sid ned, eller lig ned, og placér ansigtsmasken 1 over ansigtet.
4. Brug velcro-stykkerne på enden af elastikstropperne, så ansigtsmasken sidder komfortabelt på ansigtet. De små elastikstropper 4 skal lukkes oven på hovedet, og de store elastikstropper 3 skal lukkes bag på hovedet (se **Fig. C**).

5. Sæt stikket 2 fra ansigtsmasken ind i stikket 6 på fjernbetjeningen 13.
6. Tryk, og hold på betjeningsknappen (⏻) 12 for at tænde for produktet.

   Som standard, når produktet tændes, starter det i manuel tilstand med Program M1 (rød) valgt.
7. Tryk evt. på tilstandsknappen 9 flere gange for at vælge mellem automatisk og manuel tilstand.

   Det tilhørende tilstandsindikatorlys (8 eller 11) tændes i forhold til dit valg.

   For at bruge manuel tilstand, se kapitel "Manuel tilstand".

   For at bruge automatisk tilstand, se kapitlet "Automatisk tilstand".
8. Fjern ansigtsmasken, når programmet er slut og påfør et serum og/eller en dag-/natcreme på dit ansigt.

7.2 Manuel tilstand

- Som standard, når produktet tændes, starter det i manuel tilstand med Program M1 (rød) valgt.
- Hvis der ønskes et andet program (M2, M3 eller M4), så tryk på betjeningsknappen (⏻) 12 1-3 gange for at vælge det tilsvarende program. Det tilsvarende program-indikatorlys 7 vil lyse for at vise dit valg.
  Bemærk: Produktet slukkes, når der trykkes på betjeningsknappen (⏻) en fjerde gang.
- Når et program er valgt, vil indikatorlyset for manuel tilstand 8 blinke 5 gange, før indikatorlyset lyser konstant, og produktet starter det valgte program.
- Programmets funktioner:

Program	LED	Bedst til
M1	Rød	Reducerer fine linjer og rynker, stimulerer collagen og hjælper til forbedring af blodcirkulationen
M2	Blå	Reducerer akne-relaterede rødme og urenheder og giver en klarer glød
M3	Gul	Forbedrer hudens fugtighed og beroliger tør og følsom hud

DA

Program	LED	Bedst til
M4	Lilla	Forhindrer aldring af huden og reducerer urenheder, hvilket forbedrer hudens vitalitet og udstråling

- Programmet varer 10 minutter. Produktet slukker automatisk efter programmet slutter.
- Du kan også til hver en tid trykke og holde på betjeningsknappen (⏻) for at slå produktet fra.

7.3 Automatisk tilstand

- Når automatisk tilstand er valgt, vil indikatorlyset for automatisk tilstand 11 blinke 5 gange, før indikatorlyset lyser konstant, og produktet starter programmet.
- I automatisk tilstand gennemfører produktet programmet i følgende rækkefølge:

  M1 (rød): 5 minutter

  M2 (blå): 3 minutter

  M3 (gul): 4 minutter

  M4 (lilla): 3 minutter
- Hele programmet varer i 15 minutter. Produktet slukker automatisk efter programmet slutter.
- Du kan også til hver en tid trykke og holde på betjeningsknappen (⏻) 12 for at slå produktet fra.

DA

8 Anvendelsesplan

Hvis du bruger produktet første gang, skal du følge tidsplanen nedenfor:

Første uge	Brug en gang hver 3. dag, maks. 10 minutter ad gangen
Anden uge	Brug en gang hver 2. dag, maks. 10 minutter ad gangen
Tredje uge	Brug en gang hver 2. dag, maks. 10-15 minutter ad gangen
Fjerde uge	Brug en gang hver dag, maks. 10-15 minutter ad gangen

Når resultaterne vises, justeres frekvensen en eller to gange pr. uge.

9 Rengøring

⚠ ADVARSEL! RISIKO FOR ELEKTRISK STØD!

- Tag altid produktet ud af strømkilden, før der udføres rengøring.

BEMÆRK! RISIKO FOR SKADE!

- Brug ikke kraftige rengøringsmidler, (f.eks. eddike eller kalkfjernere) børster med hår af metal eller nylon eller skarpe eller metalliske redskaber, såsom knive, hårde skrabere og lignende.
- Brug ikke varmt vand til rengøring.

DA

Brug en fugtig klud eller en vandbaseret serviet til at tørre ansigtsmasken af I. Tør den derefter af med en tør klud.

10 Opbevaring

Alle dele skal være helt tørre, inden de lægges væk.

- Opbevar produktet et rent og tørt sted, hvor det ikke udsættes for varme og direkte sollys.
- Opbevar produktet, så det er uden for børns rækkevidde.
- Bedste beskyttelse opnås ved at opbevare produktet i den originale emballage.

11 Problemløsning

Nogle problemer skyldes måske mindre fejl, som du selv kan rette. Det gør du ved at følge anvisningerne i nedenstående skema. Hvis det ikke løser problemet, skal du kontakte kundeservice. Då mu ikke selv reparere produktet.

Fejl	Mulige årsager og afhjælpning
Produktet starter ikke.	• Sørg for, at produktet er korrekt opladet. • Sørg for, at produktet ikke er tilsluttet til en USB-strømkilde. Produktet fungerer ikke, mens det oplades.
Produktet oplader ikke.	• Sørg for, at USB-kablet er korrekt tilsluttet mellem opladningsporten og USB-strømkilden.

12 Tekniske data

Model:	ND-FM02
Nominel spænding:	3,7 V
Batterikapacitet:	1,500 mAh litium
Antal lysdioder:	100
Materialer:	Silikone som kan anvendes i fødevarer, ABS
Vægt:	289 g
Mål (L × B × H):	200 × 383 x 14 mm
Kompatibel USB-strømkilde:	5,0 V ⎓ 1,0 A, 5,0 W

DA

13 Bortskaffelse

13.1 Bortskaffelse af emballagen

Sortér emballagen, inden du smider den ud. Læg papir og pap i de respektive genbrugsbeholdere.

13.2 Bortskaffelse af produktet

(Gælder for EU og andre europæiske lande med separate indsamlingssystemer til genanvendelige materialer)

Gamle apparater må ikke bortskaffes sammen med husholdningsaffaldet!

Hvis produktet ikke længere skal bruges på et tidspunkt, **skal det bortskaffes i overensstemmelse med de gældende regler i din kommune/dit område**. Det sikrer, at gamle

apparater genanvendes på en professionel måde, og udelukker, at de får negative konsekvenser for miljøet. Elektrisk udstyr er derfor mærket med det symbol, der vises her.

Batterier og genopladelige batterier på må ikke bortskaffes sammen med husholdningsaffald!

Som slutbruger er du forpligtet iht. loven at aflevere batterier og genopladelige batterier, uanset om de indeholder skadelige stoffer* eller ej, på et genbrugssted, der drives af kommunen eller til en forhandler, så de kan bortskaffes på en miljøvenlig måde.
Tag hele produktet (inklusive det genopladelige batteri) til genbrugsstedet, og sørg for, at det ikke er opladet!
* mærket med: Cd = cadmium, Hg = kviksølv, Pb = bly

Bemærk: For at fjerne det genopladelige batteri skal du vikle et håndklæde rundt om fjernbetjeningen og bruge en hammer til at smadre kabinettet. Sørg for, at dine øjne og hænder er beskyttede for at undgå personskade. Bemærk, at fjernelse af det genopladelige batteri ikke kan fortrydes.

DA

14 Garanti

Produktet er omfattet af en 2-årig garanti i overensstemmelse med europæiske bestemmelser og love. Omfanget af garantien for dette produkt er begrænset til tekniske fejl, der skyldes fejlbehæftede produktionsprocesser. Hvis du vil anføre et krav under garantien, skal du kontakte vores kundeservice for anvisninger. De kan måske løse problemet for dig, uden at du behøver sende produktet tilbage til forretningen eller vores servicecenter. Vores kundeservice er altid glade for at hjælpe dig!

15 Kundeservice

Du kan finde flere oplysninger om Silk'ns produkter på det regionale Silk'n-websted: www.silkn.eu. Hvis enheden er beskadiget, fejlbehæftet, skal repareres eller du har brug for hjælp, bedes du kontakte det nærmeste Silk'n-servicecenter. Denne vejledning fås også som pdf-fil, der kan downloades på www.silkn.eu.

Servicenummer: +31(0)180-330550
E-mail: info@silkn.eu

2601_003_EU

Invention Works B.V.
Galileïstraat 17, 3029 AL Rotterdam
The Netherlands

Silk'n UK Ltd.
2nd Floor, De Burgh House
Market Road, Wickford, Essex, SS12 0FD,
United Kingdom

www.silkn.eu • info@silkn.eu

FR

Cet appareil, ses accessoires et cordons se recyclent

À DÉPOSER EN MAGASIN

OU

À DÉPOSER EN DÉCHÈTERIE

Points de collecte sur www.quefairedemesdechets.fr

© 2026 Silkn Beauty Ltd. All rights reserved. Silk'n and the Silk'n logo are registered trademarks of Silkn Beauty Ltd.